GENWEC®

WASHROOM EQUIPMENT & COMP.

CATÁLOGO 2018 CATALOGUE 2018

GENWEC WASHROOM, S.L.
Genebre Group
Avinguda Joan Carles I, 46 - 48
08908 L'Hospitalet de Llobregat, Barcelona (Spain)

Almacén / Warehouse
Carrer de la Bothànica, 168 - 170
08908 L'Hospitalet de Llobregat, Barcelona (Spain)
Telf: +34 93 318 31 13

Horario Comercial / Business Hours
8:30h - 13:30h / 15:00h - 18:00h

Genwec España / Genwec Spain
www.genwec.com
comercial@genwec.com
Tel: +34 93 601 80 40
Fax: +34 93 601 80 41

Genwec Exportación / Genwec Export
www.genwec.comexport@genwec.com

Administración / Accounting
+34 93 298 80 02

Empresa *Company*

GENWEC

Equipamientos de baño y accesorios para colectividades.

Public washroom equipment and accessories.

Soluciones para baño dirigidas al arquitecto, diseñador, promotor y cliente final.

Bathroom solutions for architects, designers, building contractors and end users.

GENWEC diseña, desarrolla y comercializa una amplia gama de productos en el sector de equipamientos de baño para colectividades, en acero inoxidable y otros materiales, combinando calidad/durabilidad con las tendencias más actuales que demanda el mercado y aporta soluciones integrales para la higiene y el confort de los usuarios, cumpliendo rigurosamente los criterios de homologación y control.

En GENWEC estamos comprometidos en continuar un paso adelante, creando soluciones innovadoras para satisfacer las necesidades del mercado, gracias a nuestra experiencia en el mundo de las colectividades.

GENWEC designs, manufactures and distributes a wide range of products in the public washroom equipment sector, in stainless steel and other materials, combining quality and durability with the most current trends that the market demands. This results in complete solutions for the hygiene and comfort of the users, while strictly complying with the current certification standards.

At GENWEC, we are committed to continuing to move forward, creating innovative solutions to meet the needs of the market, thanks to our experience in facilities.

Presentación Grupo *Presentation Group*

THE GENEBRE GROUP

El éxito a través de la diversificación de productos, mercados y clientes.

Success through the diversification of products, markets and customers.

GRUPO GENEBRE, es una empresa líder en el diseño, producción y comercialización de válvulas y accesorios para el control de fluidos y grifería. Con más de 35 años de experiencia en el mercado, cuenta con un equipo altamente cualificado de más de 180 personas con filiales en Europa, América y Asia, y con ventas en 110 países de todo el mundo.

GENWEC by **GENEBRE**
GENWEC tiene el gen del **GRUPO GENEBRE**. Toda la larga experiencia profesional del **GRUPO GENEBRE** contribuye al éxito de esta nueva empresa. Nuestra familia está creciendo y la variedad de los servicios para usted también.

*In **GENEBRE GROUP** is a leading company in the design, production and commercialization of valves and accessories for fluid control and taps, in the construction as well as in the industrial sectors. **GENEBRE** has over 35 years of experience in the market. It has a highly qualified team of more than 180 people with subsidiaries in Europe, the Americas and Asia, with sales in 110 countries around the world.*

GENWEC by GENEBRE
GENWEC has the gene of the GENEBRE GROUP. All of the GENEBRE GROUP's long professional experience contributes to the success of this new company. Our family is growing and the variety of services for you as well.

WORLD DRYER
VERDEdri™
GENWEC
HEPA
N L
L2 L1

Medio ambiente *Environment*

TECNOLOGÍA DE VANGUARDIA CON CORAZÓN

LEADING EDGE TECHNOLOGY FROM THE HEART

La **calidad**, el **compromiso** con la sociedad y el **cuidado medioambiental** está presente en toda nuestra cadena de valor. Ésta nos permite crear conceptos innovadores que generen un impacto positivo en el medio ambiente y a la vez satisfacen las necesidades de los clientes en **funcionalidad**, **confort** y **diseño**.

Un ejemplo de nuestro compromiso con el entorno es la producción de secamanos altamente eficientes, proporcionando un ahorro energético y disminuyendo la huella medioambiental.

Nuestro sistema de control de la calidad está certificado de acuerdo a la norma **UNE-EN-ISO 9001**, por parte del prestigioso organismo certificador Independent European Certification Ltd. y revisado anualmente. Además para nuestros modelos de secamanos disponemos de certificaciones acordes a las mayores exigencias requeridas por el mercado.

*Quality, **committment** to society and **environmental awareness** is present in our entire value chain. This **vision**, allows us to create innovative concepts that generate a positive impact on the environment and at the same time satisfy the clients' needs for **functionality**, **comfort** and **design**.*

An example of our commitment to the environment is the production of highly efficient hand dryers, providing energy savings and reducing the environmental footprint.

*Our quality management system is certified according to the **UNE-EN-ISO 9001** standard, by the prestigious Independent European Certification Ltd. and reviewed annually. In addition to our models of dryers, we have certifications according to the market requiremends.*

ADA Compliant

www.GreenSpec.com

ecotic
RECICLANDO PARA CREAR

Oficinas

Spain, Argentina, Brazil, Méxi

TRATO PERSONAL CON

PERSONAL TREATMENT W

GENWEC apuesta por la internacionaliza

Genwec is committed to internati

Tenemos 7 oficinas en 3 continentes.
Contamos con nuestros responsables de ventas en 22 países.

s *Offices*

co, Uruguay, Asia, Hong Kong.

MENTALIDAD GLOBAL

ITH A GLOBAL MENTALITY

ción adaptándose a cualquier necesidad.

onalization, adapting to any need.

We have 7 offices on 3 continents.
We count on sales representatives in 22 countries.

Índice / *Index*

Secamanos
Hand dryers

GW01 **P. 24 - 47**

Secadores de pelo
Hair dryers

GW02 **P. 48 - 55**

Dispensadores de papel
Paper dispensers

GW03 **P. 56 - 69**

Dosificadores de jabón
Soap dispensers

GW04 **P. 70 - 79**

Accesorios de baño
Washroom accessories

GW05 **P. 80 - 95**

Papeleras
Wastepaper bins

GW06 **P. 96 - 105**

Cambiapañales
Baby changing stations

GW07 **P. 106 - 109**

Sanitarios acero inoxidable
Stainless steel sanitary products

GW08 **P. 110 - 121**

Muebles compactos
Compact furniture

GW09 **P. 122 - 129h**

Fuentes de agua
Water dispensers

GW10 **P. 130 - 135**

Ayudas técnicas a la movilidad
Grab bars & technical mobility supports

GW11 **P. 136 - 159**

Lavaojos y duchas de emergencia
Eye washers & emergency showers

GW12 **P. 160 - 165**

Grifería temporizada
Timed taps

GW13 **P. 166 - 169**

Exterminadores de insectos
Insect killers

GW14 **P. 170 - 173**

Índice por referencia / *Index by reference*

CÓDIGO - CODE	PAG.
GW01 02 02 00	28
GW01 02 02 01	28
GW01 02 02 02	29
GW01 02 02 03	29
GW01 03 02 00	30
GW01 03 02 01	30
GW01 03 02 02	31
GW01 03 02 03	31
GW01 03 04 01	30
GW01 03 04 02	31
GW01 04 02 00	32
GW01 04 02 01	32
GW01 04 02 02	33
GW01 04 02 03	33
GW01 04 03 00	32
GW01 04 04 01	32
GW01 04 04 02	33
GW01 12 02 00	38
GW01 12 02 00V1	38
GW01 12 02 02	39
GW01 12 02 04	38
GW01 12 02 04V1	38
GW01 13 01 00	42
GW01 13 01 04	42
GW01 14 01 00	44
GW01 14 01 00V1	44
GW01 14 03 00	44
GW01 14 03 00V1	44
GW01 14 04 01	45
GW01 14 04 01V1	45
GW01 14 04 02	45
GW01 15 01 00	36
GW01 15 01 04	36
GW01 15 01 04V1	36
GW01 18 04 00	37
GW01 18 04 01	37
GW01 19 03 00	34
GW01 19 04 01	34
GW01 19 04 02	34
GW01 20 03 00	35

CÓDIGO - CODE	PAG.
GW01 20 04 01	35
GW01 20 04 02	35
GW01 22 01 00	43
GW01 22 01 04	43
GW01 25 03 00	40
GW01 25 04 01	40
GW01 25 04 02	40
GW01 26 03 00	41
GW01 26 04 01	41
GW01 26 04 02	41
GW01 28 02 00	26
GW01 28 02 03	27
GW01 28 04 01	26
GW01 28 04 02	27
GW01 28 90 01	27
GW02 01 01 00	50
GW02 02 01 00	50
GW02 03 01 00	52
GW02 03 01 00V1	52
GW02 03 01 03	52
GW02 04 04 02	53
GW02 05 01 00	51
GW02 06 03 00	54
GW02 06 04 01	54
GW02 06 04 02	55
GW03 01 03 00	58
GW03 02 04 01	59
GW03 02 04 02	59
GW03 03 03 00	60
GW03 03 04 01	60
GW03 03 04 02	60
GW03 04 03 00	61
GW03 04 04 01	61
GW03 04 04 02	61
GW03 05 03 00	62
GW03 05 04 01	62
GW03 05 04 02	62
GW03 08 04 02	63
GW03 09 04 02	63
GW03 10 04 02	63

CÓDIGO - CODE	PAG.
GW03 11 04 02	63
GW03 12 04 01	64
GW03 13 04 01	64
GW03 14 03 00	65
GW03 14 04 01	65
GW03 14 04 02	65
GW03 15 04 01	66
GW03 16 04 02	66
GW03 17 04 02	66
GW03 18 01 00	68
GW03 18 01 04	68
GW03 19 01 00	68
GW03 19 01 04	68
GW03 20 01 00	69
GW03 20 01 04	69
GW03 21 01 00	69
GW03 21 01 04	69
GW03 25 04 01	67
GW03 25 04 02	67
GW04 01 04 01	72
GW04 01 04 02	72
GW04 02 04 01	72
GW04 02 04 02	72
GW04 03 04 01	74
GW04 03 04 02	74
GW04 04 04 01	74
GW04 04 04 02	74
GW04 06 04 01	76
GW04 06 04 02	76
GW04 07 03 00	75
GW04 07 04 01	75
GW04 07 04 02	75
GW04 09 04 02	77
GW04 10 01 00	77
GW04 11 04 01	77
GW04 12 01 00	78
GW04 12 01 04	78
GW04 13 01 00	78
GW04 13 01 04	78
GW04 14 01 00	79

CÓDIGO - CODE	PAG.
GW04 14 01 04	79
GW04 15 04 02	76
GW04 20 04 01	73
GW04 20 04 02	73
GW04 21 04 01	73
GW05 01 04 01	84
GW05 01 05 02	82
GW05 01 06 02	88
GW05 02 04 01	84
GW05 02 05 02	82
GW05 02 06 02	88
GW05 03 04 01	84
GW05 03 05 02	82
GW05 03 06 02	88
GW05 04 04 01	84
GW05 04 05 02	82
GW05 04 06 02	88
GW05 05 04 01	84
GW05 05 05 02	82
GW05 05 06 02	88
GW05 06 04 01	84
GW05 06 05 02	82
GW05 06 06 02	89
GW05 07 04 01	85
GW05 07 05 02	83
GW05 07 06 02	88
GW05 08 04 01	85
GW05 08 05 02	83
GW05 08 06 02	89
GW05 09 04 01	85
GW05 09 05 02	83
GW05 09 06 02	89
GW05 10 04 01	85
GW05 10 05 02	83
GW05 10 06 02	89
GW05 11 04 01	85
GW05 11 05 02	83
GW05 11 06 02	89
GW05 12 04 01	85
GW05 12 05 02	83

CÓDIGO - CODE	PAG.
GW05 12 06 02	90
GW05 13 04 01	86
GW05 13 05 02	83
GW05 13 06 02	90
GW05 14 04 01	86
GW05 14 06 02	90
GW05 15 04 01	86
GW05 15 06 02	90
GW05 16 04 01	86
GW05 16 06 02	90
GW05 17 04 01	86
GW05 17 06 02	90
GW05 18 04 01	86
GW05 18 06 02	91
GW05 19 04 01	87
GW05 19 06 02	91
GW05 20 04 01	87
GW05 20 06 02	91
GW05 21 04 01	87
GW05 21 06 02	91
GW05 22 04 01	87
GW05 22 06 02	92
GW05 23 04 01	87
GW05 23 06 02	92
GW05 24 04 01	87
GW05 24 06 02	93
GW05 25 04 01	85
GW05 25 04 02	93
GW05 26 06 02	93
GW05 27 04 02	93
GW05 28 04 02	94
GW05 28 06 02	89
GW05 29 04 02	95
GW05 30 06 02	95
GW05 31 06 02	95
GW05 32 05 02	95
GW05 33 05 01	95
GW05 34 04 02	92
GW05 35 04 02	92
GW05 36 04 02	94

CÓDIGO - CODE	PAG.
GW05 38 04 01	94
GW06 01 03 00	98
GW06 01 04 01	98
GW06 01 04 02	99
GW06 02 03 00	98
GW06 02 04 01	98
GW06 02 04 02	99
GW06 03 03 00	98
GW06 03 04 01	98
GW06 03 04 02	99
GW06 04 03 00	98
GW06 04 04 01	98
GW06 04 04 02	99
GW06 06 04 01	101
GW06 07 04 01	100
GW06 10 04 02	102
GW06 12 02 01	102
GW06 13 04 01	103
GW06 14 04 01	103
GW06 15 04 01	103
GW06 16 02 01	104
GW06 17 02 01	104
GW06 18 02 01	105
GW06 19 04 01	104
GW06 20 01 00	103
GW06 24 04 01	100
GW06 27 02 01	105
GW07 01 01 00	108
GW07 02 01 00	108
GW07 03 04 02	109
GW07 04 04 02	109
GW08 11 04 02	112
GW08 12 04 02	112
GW08 13 04 02	112
GW08 14 04 02	112
GW08 15 04 02	113
GW08 16 04 02	113
GW08 17 04 02	112
GW08 18 04 02	112
GW08 19 04 02	112

CÓDIGO - CODE	PAG.
GW08 20 04 02	112
GW08 21 04 02	113
GW08 22 04 02	113
GW08 23 06 02	113
GW08 24 06 02	113
GW08 25 04 01	114
GW08 26 04 01	114
GW08 27 04 01	114
GW08 28 04 01	115
GW08 29 04 01	115
GW08 30 04 01	115
GW08 31 04 01	115
GW08 35 04 01	116
GW08 36 04 01	116
GW08 37 04 01	116
GW08 38 04 01	116
GW08 39 04 01	116
GW08 40 04 01	116
GW08 41 04 01	116
GW08 42 04 01	116
GW08 43 04 01	116
GW08 44 04 01	116
GW08 45 04 01	116
GW08 46 04 01	116
GW08 47 04 01	115
GW08 48 04 01	115
GW08 49 04 01	115
GW08 50 04 01	117
GW08 51 04 01	117
GW08 52 04 01	117
GW08 55 04 01	118
GW08 56 04 01	118
GW08 57 04 01	118
GW08 58 04 01	119
GW08 59 04 01	119
GW08 60 04 01	119
GW08 61 04 01	119
GW08 62 04 01	120
GW08 63 04 01	120
GW08 64 04 01	120

CÓDIGO - CODE	PAG.
GW08 68 04 01	121
GW08 69 04 01	121
GW08 70 01 00	118
GW08 73 04 01	120
GW08 74 04 01	120
GW08 75 04 01	120
GW09 01 04 01	124
GW09 02 04 01	125
GW09 03 04 01	127
GW09 07 04 01	124
GW09 08 04 01	125
GW09 09 04 01	127
GW09 11 04 01	126
GW09 12 04 01	126
GW09 13 04 01	126
GW09 14 04 01	128
GW09 15 04 01	128
GW10 01 04 02	132
GW10 01 90 00	134
GW10 01 90 01	134
GW10 02 04 02	132
GW10 03 04 02	133
GW10 04 04 02	134
GW10 06 01 00	135
GW10 07 01 00	135
GW10 08 01 00	135
GW10 14 04 02	133
GW11 01 03 00	139
GW11 01 04 01	139
GW11 01 04 02	139
GW11 01 90 00	138
GW11 01 90 01	138
GW11 01 90 02	138
GW11 01 90 03	138
GW11 02 03 00	139
GW11 02 04 01	139
GW11 02 04 02	139
GW11 03 03 00	139
GW11 03 04 01	139
GW11 03 04 02	139

CÓDIGO - CODE	PAG.
GW11 04 03 00	139
GW11 04 04 01	139
GW11 04 04 02	139
GW11 05 03 00	139
GW11 05 04 01	139
GW11 05 04 02	139
GW11 06 03 00	139
GW11 06 04 01	139
GW11 06 04 02	139
GW11 07 03 00	140
GW11 07 04 01	140
GW11 07 04 02	140
GW11 08 03 00	140
GW11 08 04 01	140
GW11 08 04 02	140
GW11 09 03 00	141
GW11 09 04 01	141
GW11 09 04 02	141
GW11 10 03 00	142
GW11 10 04 01	142
GW11 10 04 02	142
GW11 11 03 00	142
GW11 11 04 01	142
GW11 11 04 02	142
GW11 12 03 00	143
GW11 12 04 01	143
GW11 12 04 02	143
GW11 13 03 00	143
GW11 13 04 01	143
GW11 13 04 02	143
GW11 14 03 00	144
GW11 14 04 01	144
GW11 14 04 02	144
GW11 15 03 00	145
GW11 15 04 01	145
GW11 15 04 02	145
GW11 16 03 00	145
GW11 16 04 01	145
GW11 16 04 02	145
GW11 17 03 00	146

CÓDIGO - CODE	PAG.
GW11 17 04 01	146
GW11 17 04 02	146
GW11 18 03 00	146
GW11 18 04 01	146
GW11 18 04 02	146
GW11 20 03 00	147
GW11 20 04 01	147
GW11 20 04 02	147
GW11 21 03 00	147
GW11 21 04 01	147
GW11 21 04 02	147
GW11 22 03 00	144
GW11 22 04 01	144
GW11 22 04 02	144
GW11 23 03 00	148
GW11 23 04 01	148
GW11 23 11 00	148
GW11 24 03 00	149
GW11 24 04 01	149
GW11 24 11 00	149
GW11 26 09 00	151
GW11 27 09 00	151
GW11 28 09 00	151
GW11 29 09 00	151
GW11 30 09 00	150
GW11 31 09 00	150
GW11 32 09 00	151
GW11 33 09 00	152
GW11 34 09 00	152
GW11 35 09 00	152
GW11 36 09 00	152
GW11 37 09 00	154
GW11 38 09 00	153
GW11 39 09 00	153
GW11 40 09 00	154
GW11 41 09 00	154
GW11 42 07 00	155
GW11 43 07 00	155
GW11 44 07 00	155
GW11 47 01 00	155

CÓDIGO - CODE	PAG.
GW11 48 01 00	156
GW11 49 07 00	157
GW11 50 03 00	157
GW11 51 03 00	157
GW11 52 03 00	157
GW11 53 01 00	158
GW11 54 06 02	158
GW11 58 12 00	158
GW11 59 12 00	158
GW11 60 03 00	140
GW11 60 04 01	140
GW11 61 09 00	153
GW11 62 09 00	153
GW11 63 01 00	155
GW11 64 01 00	156
GW11 65 06 02	158
GW11 66 02 00	159
GW11 69 04 01	159
GW11 70 04 01	159
GW11 71 04 01	159
GW11 72 04 01	159
GW11 73 01 00	155
GW12 01 03 05	162
GW12 01 04 05	162
GW12 02 03 05	162
GW12 02 04 05	162
GW12 03 03 05	163
GW12 03 04 05	163
GW12 04 03 05	164
GW12 04 04 05	164
GW12 05 03 05	164
GW12 05 04 05	164
GW13 01 06 02	168
GW13 02 06 02	168
GW13 03 06 02	168
GW13 04 06 02	168
GW13 05 06 02	169
GW13 06 06 02	169
GW13 07 06 02	169
GW13 08 06 02	169

CÓDIGO - CODE	PAG.
GW13 09 06 02	169
GW14 01 03 00	172
GW14 02 01 00	172
GW14 03 04 02	172
GW14 04 04 02	172

Baño Aeropuerto *Airport bathroom*

ESPACIOS PARA COMPARTIR

SPACES TO SHARE

Departures
Time To Flight no. Gate Remarks
09:35 NEW YORK DF2753 A1 ON TIME
09:40 FRANKFURT LN3211 C3 ON TIME
09:45 TORONTO GT4638 A2 ON TIME
09:45 LONDON KV3323 B4 DELAYED
09:50 MIAMI LX3100 A2 DELAYED
09:55 SYDNEY LV2317 A5 ON TIME
10:00 PARIS BD9032 B1 ON TIME
10:00 OSLO FB5610 C4 ON TIME
10:05 HONG KONG EN4267 A4 DELAYED
10:10 BARCELONA GC5433 C1 ON TIME
10:15 TOKYO LY4488 B2 ON TIME
10:20 MOSCOW KF3280 B4 CANCELLED
10:25 ZURICH TK7252 A4 ON TIME
10:30 LOS ANGELES TK3946 A1 ON TIME
10:35 ROME RZ1408 B3 DELAYED
10:40 HONOLULU EK4319 A1 ON TIME

Habitación de hotel *Hotel room*

GENWEC

Baño adaptado *Adapted bathroom*

Baño de gimnasio *Gym bathroom*

Secamanos
Hand dryers

CAMBIAPAÑALES BABY CHANGING STATIONS	**PAPELERAS** WASTEPAPER BINS	**ACCESORIOS DE BAÑO** WASHROOM ACCESSORIES	**DOSIFICADORES DE JABON** SOAP DISPENSERS	**DISPENSADORES DE PAPEL** PAPER DISPENSER	**SECADORES DE PELO** HAIR DRYERS	**SECAMANOS** HAND DRYERS
EXTERMINADORES DE INSECTOS INSECT KILLERS	**GRIFERIA TEMPORIZADA** TIMED TAPS	**LAVAOJOS Y DUCHAS** EYE WASHERS & SHOWERS	**AYUDAS A LA MOVILIDAD** MOBILITY SUPPORT	**FUENTES DE AGUA** WATER DISPENSERS	**MUEBLES COMPACTOS** COMPACT FURNITURE	**SANITARIOS** SANITARY PRODUCTS

Verdedri

SECAMANOS VERDEDRI
VERDEDRI HAND DRYER

ADA

Ref. GW01 28 02 00
3 mm aluminio / *3 mm aluminium*
Epoxi blanco / *White epoxi*
Medidas / *Measurements 339 x 295 x 100 mm*

SECAMANOS VERDEDRI
VERDEDRI HAND DRYER

ADA

Ref. GW01 28 04 01
2 mm acero inoxidable / *2 mm stainless steel*
Satinado / *Brushed chrome*
Medidas / *Measurements 339 x 295 x 100 mm*

CARACTERÍSTICAS / *FEATURES*

Automático / *Sensor operated*
Energéticamente eficiente / *Highly energy efficient*
Recomendado en áreas de tráfico alto / *Recomended on high traffic zones*
Ajustable 2 velocidades / *2 speed motor settings*
Filtro HEPA incluido / *HEPA Filtration included*
Adaptado a normativa ADA / *ADA compliant*
Tratamiento antibacteriano STERITOUCH / *STERITOUCH anti-bacterial treatment*
Escobillas de larga duración / *Longest brush life*
Tornillería antivandálica / *Vandal-proof screws*

Verdedri

SECAMANOS VERDEDRI
VERDEDRI HAND DRYER

ADA

Ref. GW01 28 04 02
2mm acero inoxidable / *2 mm stainless steel*
Brillante / *Polished chrome*
Medidas / *Measurements 339 x 295 x 100 mm*

SECAMANOS VERDEDRI
VERDEDRI HAND DRYER

ADA

Ref. GW01 28 02 03
3mm aluminio / *3 mm aluminium*
Negro / *Black*
Medidas / *Measurements 339 x 295 x 100 mm*

FILTRO HEPA DE REEMPLAZO
REPLACEMENT HEPA FILTER

Ref. GW01 28 90 01
Para todas las unidades VERDEdri
For all VERDEdri units

CARACTERÍSTICAS TÉCNICAS / *TECHNICAL FEATURES*

Voltaje */ Voltage*	110 - 240 V
Frecuencia */ Frequency*	50 / 60 Hz
Velocidad aire */ Air speed*	275 - 360 Km/h
Caudal aire */ Airflow*	83 - 109 m3/h
Temperatura aire */ Air temperature*	55ºC
Potencia total */ Total power*	675 / 950 W
Potencia resistencia */ Power of heating element*	475 W
Potencia motor */ Motor power*	200 / 475 W
Consumo */ Power consumption*	4,1 - 8,3 A

Aislamiento eléctrico */ Electrical insulation*	Class I
Protección */ Protection level*	IP24
Peso */ Weight*	6,1 Kg
Tiempo de secado */ Drying time*	12"
Sonoridad a 2 m */ Sound level at 2 m*	73-75 dB
rpm */ rpm*	26.000 - 31.000
Desconexión anti vandálica */ Automatic shut-off*	30"
Garantía (años) */ Warranty (years)*	5

SMARTdri Plus

SECAMANOS SMARTDRI PLUS
SMARTDRI PLUS HAND DRYER

Ref. GW01 02 02 00
3 mm aluminio inyectado / *3 mm injected aluminium*
Epoxi blanco / *White epoxy*
Medidas / *Measurements 319 x 236 x 192 mm*

SECAMANOS SMARTDRI PLUS
SMARTDRI PLUS HAND DRYER

Ref. GW01 02 02 01
3 mm aluminio inyectado / *3 mm injected aluminium*
Satinado / *Brushed chrome*
Medidas / *Measurements 319 x 236 x 192 mm*

CARACTERÍSTICAS / *FEATURES*

Automático / *Sensor operated*
Altamente eficiente / *Highly energy efficient*
Secado muy rápido / *Fast drying time*
3 modalidades potencia / *3 speed motor settings*
Resistencia ON / OFF / *ON / OFF heating element*
Tratamiento antibacteriano STERITOUCH / *STERITOUCH anti-bacterial treatment*
Escobillas de larga duración / *Longest brush life*
Filtro incluido / *Filter included*
Tornillería antivandálica / *Vandal-proof screws*

SMARTdri Plus

SECAMANOS SMARTDRI PLUS
SMARTDRI PLUS HAND DRYER

Ref. GW01 02 02 02
3 mm aluminio inyectado / *3 mm injected aluminium*
Brillante / *Polished chrome*
Medidas / *Measurements 319 x 236 x 192 mm*

SECAMANOS SMARTDRI PLUS
SMARTDRI PLUS HAND DRYER

Ref. GW01 02 02 03
3 mm aluminio inyectado / *3 mm injected aluminium*
Negro / *Black*
Medidas / *Measurements 319 x 236 x 192 mm*

CARACTERÍSTICAS TÉCNICAS / *TECHNICAL FEATURES*

Voltaje */ Voltage*	220 - 240 V
Frecuencia */ Frequency*	50 / 60 Hz
Velocidad aire */ Air speed*	200 - 400 Km/h
Caudal aire */ Airflow*	65 - 130 m3/h
Temperatura aire */ Air temperature*	53 ºC
Potencia total */ Total power*	400 / 1.200 W
Potencia resistencia */ Power of heating element*	400 W
Potencia motor */ Motor power*	400 / 800 W
Consumo */ Power consumption*	1,7 - 5,2 A

Aislamiento eléctrico */ Electrical insulation*	Class I
Protección */ Protection level*	IP24
Peso */ Weight*	5,1 kg
Tiempo de secado */ Drying time*	10"
Sonoridad a 2 m */ Sound level at 2 m*	69 / 77 dB
rpm */ rpm*	23.400
Desconexión anti vandálica */ Automatic shut-off*	30"
Garantía (años) */ Warranty (years)*	5

SLIMdri

SECAMANOS SLIMDRI
SLIMDRI HAND DRYER

ADA

Ref. GW01 03 02 00
3 mm aluminio inyectado / *3 mm injected aluminium*
Epoxi blanco / *White epoxy*
Medidas / *Measurements 271 x 290 x 100 mm*

SECAMANOS SLIMDRI
SLIMDRI HAND DRYER

ADA

Ref. GW01 03 02 01
3 mm aluminio inyectado / *3 mm injected aluminium*
Satinado / *Brushed chrome*
Medidas / *Measurements 271 x 290 x 100 mm*

Ref. GW01 03 04 01
2 mm acero inoxidable / *2 mm stainless steel*
Satinado / *Brushed*
Medidas / *Measurements 271 x 290 x 100 mm*

CARACTERÍSTICAS / *FEATURES*

Automático / *Sensor operated*
Altamente eficiente / *Highly energy efficient*
Secado muy rápido / *Fast drying time*
Adaptado a normativa ADA / *ADA compliant*
Resistencia ON / OFF / *ON / OFF heating element*
Tratamiento antibacteriano STERITOUCH / *STERITOUCH anti-bacterial treatment*
Diseño moderno y ultracompacto / *Ultra compact and Modern design*
Tornillería antivandálica / *Vandal-proof screws*

SLIMdri

SECAMANOS SLIMDRI
SLIMDRI HAND DRYER

ADA

Ref. GW01 03 02 02
3 mm aluminio inyectado / *3 mm injected aluminium*
Brillante / *Polished chrome*
Medidas / *Measurements 271 x 290 x 100 mm*

Ref. GW01 03 04 02
2 mm acero inoxidable / *2 mm stainless steel*
Brillante / *Polished*
Medidas / *Measurements 271 x 290 x 100 mm*

SECAMANOS SLIMDRI
SLIMDRI HAND DRYER

ADA

Ref. GW01 03 02 03
3 mm aluminio inyectado / *3 mm injected aluminium*
Negro / *Black*
Medidas / *Measurements 271 x 290 x 100 mm*

CARACTERÍSTICAS TÉCNICAS / *TECHNICAL FEATURES*

Voltaje / *Voltage*	220 - 240 V
Frecuencia / *Frequency*	50 / 60 Hz
Velocidad aire / *Air speed*	226 km/h
Caudal aire / *Airflow*	119 m³/h
Temperatura aire / *Air temperature*	48 ºC
Potencia total / *Total power*	335 / 950 W
Potencia resistencia / *Power of heating element*	615 W
Potencia motor / *Motor power*	335 W
Consumo / *Power consumption*	4,1 A

Aislamiento eléctrico / *Electrical insulation*	Class I
Protección / *Protection level*	IP23
Peso / *Weight*	4,8 kg
Tiempo de secado / *Drying time*	15"
Sonoridad a 2 m / *Sound level at 2 m*	72 dB
rpm / *rpm*	13.000
Desconexión anti vandálica / *Automatic shut-off*	60"
Garantía (años) / *Warranty (years)*	5

AIRforce

SECAMANOS AIRFORCE
AIRFORCE HAND DRYER

Ref. GW01 04 02 00
3 mm aluminio inyectado / *3 mm injected aluminium*
Epoxi blanco / *White epoxy*
Medidas / *Measurements 272 x 226 x 165 mm*

Ref. GW01 04 03 00
2 mm acero / *2 mm steel*
Blanco / *White*
Medidas / *Measurements 272 x 226 x 165 mm*

SECAMANOS AIRFORCE
AIRFORCE HAND DRYER

Ref. GW01 04 02 01
3 mm aluminio inyectado / *3 mm injected aluminium*
Satinado / *Brushed chrome*
Medidas / *Measurements 272 x 226 x 165 mm*

Ref. GW01 04 04 01
2 mm acero inoxidable / *2 mm stainless steel*
Satinado / *Brushed*
Medidas / *Measurements 272 x 226 x 165 mm*

CARACTERÍSTICAS / *FEATURES*

Automático / *Sensor operated*
Altamente eficiente / *Highly energy efficient*
Secado muy rápido / *Fast drying time*
Sin resistencia eléctrica / *Without heating element*
Salida de aire eficiente / *Innovative multi-port diffuser nozzle*
Tratamiento anti bacteriano STERITOUCH / *STERITOUCH anti-bacterial treatment*
Diseño moderno / *Modern design*
Filtro incluido / *Filter included*
Tornillería antivandálica / *Vandal-proof screws*

AIRforce

SECAMANOS AIRFORCE
AIRFORCE HAND DRYER

Ref. GW01 04 02 02
3 mm aluminio inyectado / *3 mm injected aluminium*
Brillante / *Polished chrome*
Medidas / *Measurements 272 x 226 x 165 mm*

Ref. GW01 04 04 02
2 mm acero inoxidable / *2 mm stainless steel*
Brillante / *Polished*
Medidas / *Measurements 272 x 226 x 165 mm*

SECAMANOS AIRFORCE
AIRFORCE HAND DRYER

Ref. GW01 04 02 03
3 mm aluminio inyectado / *3 mm injected aluminium*
Negro / *Black*
Medidas / *Measurements 272 x 226 x 165 mm*

CARACTERÍSTICAS TÉCNICAS / *TECHNICAL FEATURES*

Voltaje */ Voltage*	220 - 240 V
Frecuencia */ Frequency*	50 / 60 Hz
Velocidad aire */ Air speed*	332 km/h
Caudal aire */ Airflow*	178 m³/h
Temperatura aire */ Air temperature*	40 ºC
Potencia total */ Total power*	1.100 W
Potencia resistencia */ Power of heating element*	-
Potencia motor */ Motor power*	1.100 W

Consumo */ Power consumption*	4,8 A
Aislamiento eléctrico */ Electrical insulation*	Class I
Protección */ Protection level*	IP24
Tiempo de secado */ Drying time*	12"
Sonoridad a 2 m */ Sound level at 2 m*	72 dB
rpm */ rpm*	34.000
Desconexión anti vandálica */ Automatic shut-off*	30"
Garantía (años) */ Warranty (years)*	5

Modelo A

SECAMANOS MODEL A
MODEL A HAND DRYER

Ref. GW01 19 03 00
2 mm acero / *2 mm steel*
Blanco / *White*
Pulsador / *Push button operated*
Medidas / *Measurements 241 x 287 x 211 mm*

SECAMANOS MODEL A
MODEL A HAND DRYER

Ref. GW01 19 04 01
2 mm acero inoxidable / *2 mm stainless steel*
Satinado / *Brushed*
Pulsador / *Push button operated*
Medidas / *Measurements 241 x 287 x 211 mm*

Ref. GW01 19 04 02
2 mm acero inoxidable / *2 mm stainless steel*
Brillante / *Polished*
Pulsador / *Push button operated*
Medidas / *Measurements 241 x 287 x 211 mm*

CARACTERÍSTICAS / *FEATURES*

Automático o pulsador / *Sensor or manual operated*
Fiabilidad máxima entre secamanos de alta velocidad / *Longest life of high speed hand dryers*
Carcasa antivandálica / *Durable and vandal resistant*
Tobera giratoria 360º / *Nozzle can be adjusted to swivel 360º*
Secamanos de referencia en el mercado / *Benchmark hand dryers in the market*
Diseño clásico / *Classic style design*
Tornillería antivandálica / *Vandal-proof screws*

Modelo A

SECAMANOS MODEL A
MODEL A HAND DRYER

Ref. GW01 20 03 00
2 mm acero / *2 mm steel*
Blanco / *White*
Automático / *Sensor operated*
Medidas / *Measurements 241 x 287 x 211 mm*

SECAMANOS MODEL A
MODEL A HAND DRYER

Ref. GW01 20 04 01
2 mm acero inoxidable / *2 mm stainless steel*
Satinado / *Brushed*
Automático / *Sensor operated*
Medidas / *Measurements 241 x 287 x 211 mm*

Ref. GW01 20 04 02
2 mm acero inoxidable / *2 mm stainless steel*
Brillante / *Polished*
Automático / *Sensor operated*
Medidas / *Measurements 241 x 287 x 211 mm*

CARACTERÍSTICAS TÉCNICAS / *TECHNICAL FEATURES*

Voltaje / *Voltage*	220 - 240 V
Frecuencia / *Frequency*	50 / 60 Hz
Velocidad aire / *Air speed*	134 km/h
Caudal aire / *Airflow*	338 m³/h
Temperatura aire / *Air temperature*	49 ºC
Potencia total / *Total power*	2.300 W
Potencia resistencia / *Power of heating element*	2.100 W
Potencia motor / *Motor power*	200 W
Consumo / *Power consumption*	10 A

Aislamiento eléctrico / *Electrical insulation*	Class I
Protección / *Protection level*	IPX1
Peso / *Weight*	8,2 kg
Tiempo de secado / *Drying time*	25"
Sonoridad a 2 m / *Sound level at 2 m*	66 dB
rpm / *rpm*	8.000
Desconexión anti vandálica / *Automatic shut-off*	90"
Duración pulsador / *Push button timer*	22"
Garantía (años) / *Warranty (years)*	5

BLADEflow

SECAMANOS BLADEFLOW
BLADEFLOW HAND DRYER

Ref. GW01 15 01 00
3 mm ABS
Blanco / *White*
Medidas / *Measurements 680 x 300 x 250 mm*

SECAMANOS BLADEFLOW
BLADEFLOW HAND DRYER

Ref. GW01 15 01 04
3 mm ABS
Plateado / *Silver*
Medidas / *Measurements 680 x 300 x 250 mm*

Ref. GW01 15 01 04V1
Opción 110V / *Option 110V*

CARACTERÍSTICAS / *FEATURES*

Automático / *Sensor operated*
Larga duración debido a motor sin escobillas / *Brushless motor ensures high reliability*
Estructura antivandálica / *Anti-vandalism structure*
Tiempo de secado rápido / *Ultra fast drying time*
Diseño moderno / *Modern design*
HEPA filter incluido / *HEPA filter included*
Recogedor de agua incluido / *Water tank included*

CARACTERÍSTICAS TÉCNICAS / *TECHNICAL FEATURES*

Voltaje / *Voltage*	220 - 240 V
Frecuencia / *Frequency*	50 / 60 Hz
Velocidad aire / *Air speed*	396 km/h
Caudal aire / *Airflow*	200 m³/h
Temperatura aire / *Air temperature*	40 ºC
Potencia total / *Total power*	1.400 W
Potencia resistencia / *Power of heating element*	700 W
Potencia motor / *Motor power*	700 W
Consumo / *Power consumption*	8 A

Aislamiento eléctrico / *Electrical insulation*	Class I
Protección / *Protection level*	IP22
Peso / *Weight*	8,5 kg
Tiempo de secado / *Drying time*	10"
Sonoridad a 2 m / *Sound level at 2 m*	76 dB
rpm / *rpm*	35.000
Desconexión anti vandálica / *Automatic shut-off*	18"
Garantía (años) / *Warranty (years)*	3

BLADEflow-2

SECAMANOS BLADEFLOW 2
BLADEFLOW 2 HAND DRYER

Ref. GW01 18 04 00
1 mm acero inoxidable / *1 mm stainless steel*
Epoxi Blanco / *White Epoxy*
Medidas / *Measurements 730 x 300 x 222 mm*

SECAMANOS BLADEFLOW 2
BLADEFLOW 2 HAND DRYER

Ref. GW01 18 04 01
1 mm acero inoxidable / *1 mm stainless steel*
Satinado / *Brushed*
Medidas / *Measurements 730 x 300 x 222 mm*

CARACTERÍSTICAS / *FEATURES*

Automático / *Sensor operated*
Consumo altamente eficiente / *Highly energy efficient*
Secado muy rápido / *Fast drying time*
Carcasa antivandálica en acero inoxidable / *Anti-vandalism stainless steel cover*
Diseño exclusivo / *Exclusive design*
Filtro HEPA incluido / *HEPA filter included*
Recogedor de agua incluido / *Water tank included*

CARACTERÍSTICAS TÉCNICAS / *TECHNICAL FEATURES*

Voltaje / *Voltage*	220 - 240 V
Frecuencia / *Frequency*	50 / 60 Hz
Velocidad aire / *Air speed*	342 km/h
Caudal aire / *Airflow*	228 m³/h
Temperatura aire / *Air temperature*	60 ºC
Potencia total / *Total power*	1.650 W
Potencia resistencia / *Power of heating element*	850 W
Potencia motor / *Motor power*	800 W
Consumo / *Power consumption*	10 A

Aislamiento eléctrico / *Electrical insulation*	Class I
Protección / *Protection level*	IPX1
Peso / *Weight*	13 kg
Tiempo de secado / *Drying time*	10"
Sonoridad a 2 m / *Sound level at 2 m*	75 dB
rpm / *rpm*	20.000
Desconexión anti vandálica / *Automatic shut-off*	60"
Garantía (años) / *Warranty (years)*	3

E-flow

SECAMANOS E-FLOW
E-FLOW HAND DRYER

Ref. GW01 12 02 00
2,5 mm aluminio / *2.5 mm aluminium*
Epoxi blanco / *White epoxy*
Medidas / *Measurements 268 x 240 x 176 mm*

Ref. GW01 12 02 00V1
Opción 110V / *Option 110V*

SECAMANOS E-FLOW
E-FLOW HAND DRYER

Ref. GW01 12 02 04
2,5 mm aluminio / *2.5 mm aluminium*
Plateado / *Silver*
Medidas / *Measurements 268 x 240 x 176 mm*

Ref. GW01 12 02 04V1
Opción 110V / *Option 110V*

CARACTERÍSTICAS / *FEATURES*

Resistencia ON / OFF / *ON / OFF Heating element*
Altamente eficiente / *Highly energy efficient*
Consumo reducido / *Low power consumption*
LED azul incorporado / *Blue LED incorporated*
Diseño moderno / *Modern design*

E-flow

SECAMANOS E-FLOW
E-FLOW HAND DRYER

Ref. GW01 12 02 02
2,5 mm aluminio / *2.5 mm aluminium*
Brillante / *Polished chrome*
Medidas / *Measurements 268 x 240 x 176 mm*

CARACTERÍSTICAS TÉCNICAS / *TECHNICAL FEATURES*

Voltaje */ Voltage*	220 - 240 V
Frecuencia */ Frequency*	50 / 60 Hz
Velocidad aire */ Air speed*	230 km/h
Caudal aire */ Airflow*	140 m³/h
Temperatura aire */ Air temperature*	46 ºC
Potencia total */ Total power*	900 W
Potencia resistencia */ Power of heating element*	250 W
Potencia motor */ Motor power*	650 W
Consumo */ Power consumption*	3,9 A

Aislamiento eléctrico */ Electrical insulation*	Class I
Protección */ Protection level*	IP22
Peso */ Weight*	4,5 kg
Tiempo de secado */ Drying time*	15"
Sonoridad a 2 m */ Sound level at 2 m*	72 dB
rpm */ rpm*	23.000
Desconexión anti vandálica */ Automatic shut-off*	60"
Garantía (años) */ Warranty (years)*	3

Classicflow

SECAMANOS CLASSICFLOW
CLASSICFLOW HAND DRYER

Ref. GW01 25 03 00
Acero 2 mm / *2 mm steel*
Blanco / *White*
Automático / *Sensor operated*
Medidas / *Measurements 232 x 258 x 200 mm*

SECAMANOS CLASSICFLOW
CLASSICFLOW HAND DRYER

Ref. GW01 25 04 01
Acero inoxidable 2 mm / *2 mm stainless steel*
Satinado / *Brushed*
Automático / *Sensor operated*
Medidas / *Measurements 232 x 258 x 200 mm*

Ref. GW01 25 04 02
Acero inoxidable 2 mm / *2 mm stainless steel*
Brillante / *Polished*
Automático / *Sensor operated*
Medidas / *Measurements 232 x 258 x 200 mm*

CARACTERÍSTICAS / *FEATURES*

Automatico o pulsador / *Sensor or push button operated*
Carcasa antivandálica de 2mm / *Durable and resistant 2mm casing*
Tornillería antivandálica / *Vandal-proof screws*

Classicflow

SECAMANOS CLASSICFLOW
CLASSICFLOW HAND DRYER

Ref. GW01 26 03 00
Acero 2 mm / *2 mm steel*
Blanco / *White*
Manual / *Push button operated*
Medidas / *Measurements 232 x 258 x 200 mm*

SECAMANOS CLASSICFLOW
CLASSICFLOW HAND DRYER

Ref. GW01 26 04 01
Acero inoxidable 2 mm / *2 mm stainless steel*
Satinado / *Brushed*
Manual / *Push button operated*
Medidas / *Measurements 232 x 258 x 200 mm*

Ref. GW01 26 04 02
Acero inoxidable 2 mm / *2 mm AISI stainless steel*
Brillante / *Polished*
Manual / *Push button operated*
Medidas / *Measurements 232 x 258 x 200 mm*

CARACTERÍSTICAS TÉCNICAS / *TECHNICAL FEATURES*

Voltaje */ Voltage*	220 - 240 V
Frecuencia */ Frequency*	50 / 60 Hz
Velocidad aire */ Air speed*	115 Km/h
Caudal aire */ Airflow*	210m³/h
Temperatura aire */ Air temperature*	60ºC
Potencia total */ Total power*	2.300 W
Potencia resistencia */ Power of heating element*	2.100 W
Potencia motor */ Motor power*	200 W
Consumo */ Power consumption*	10 A

Aislamiento eléctrico */ Electrical insulation*	Class I
Protección */ Protection level*	IPX1
Peso */ Weight*	5 Kg
Tiempo de secado */ Drying time*	25"
Sonoridad a 2 m */ Sound level at 2 m*	78 dB
rpm */ rpm*	5.800
Desconexión anti vandálica */ Automatic shut-off*	60"
Duración pulsador */ Push button timer*	30"
Garantía (años) */ Warranty (years)*	3

SCREENflow

SECAMANOS SCREENFLOW
SCREENFLOW HAND DRYER

Ref. GW01 13 01 00
ABS de 2 mm / *2mm ABS*
Blanco / *White*
Medidas / *Measurements 250 x 248 x 178 mm*

SECAMANOS SCREENFLOW
SCREENFLOW HAND DRYER

Ref. GW01 13 01 04
ABS de 2 mm / *2mm ABS*
Plateado / *Silver*
Medidas / *Measurements 250 x 248 x 178 mm*

CARACTERÍSTICAS / *FEATURES*

Automático / *Sensor operated*
Baja sonoridad / *Quiet sound level*
Idóneo para espacios silenciosos / *Suitable for quiet facilities*
Diseño moderno / *Modern design*
Resistencia ON / OFF / *ON / OFF Heating element*

SCREENflow

SECAMANOS SCREENFLOW
SCREENFLOW HAND DRYER

Ref. GW01 22 01 00
ABS de 2 mm / *2mm ABS*
Blanco / *White*
Sistema recoje aguas incluido / *Water collector system included*
Medidas / *Measurements 520 x 248 x 190 mm*

SECAMANOS SCREENFLOW
SCREENFLOW HAND DRYER

Ref. GW01 22 01 04
ABS de 2 mm / *2mm ABS*
Plateado / *Silver*
Sistema recoje aguas incluido / *Water collector system included*
Medidas / *Measurements 250 x 248 x 178 mm*

CARACTERÍSTICAS TÉCNICAS / *TECHNICAL FEATURES*

Voltaje / *Voltage*	220 - 240 V
Frecuencia / *Frequency*	50 / 60 Hz
Velocidad aire / *Air speed*	324 Km/h
Caudal aire / *Airflow*	170 m³/h
Temperatura aire / *Air temperature*	38ºC
Potencia total / *Total power*	1.100 W
Potencia resistencia / *Power of heating element*	550 W
Potencia motor / *Motor power*	550 W
Consumo / *Power consumption*	4,5 A

Aislamiento eléctrico / *Electrical insulation*	Class II
Protección / *Protection level*	IPX1
Peso / *Weight*	3,75 Kg
Tiempo de secado / *Drying time*	12"
Sonoridad a 2 m / *Sound level at 2 m*	68 dB
rpm / *rpm*	24.000
Desconexión anti vandálica / *Automatic shut-off*	60"
Garantía (años) / *Warranty (years)*	3

WECflow

SECAMANOS WECFLOW
WECFLOW HAND DRYER

Ref. GW01 14 01 00
3 mm ABS
Blanco / *White*
Medidas / *Measurements 355 x 255 x 148 mm*
Caudal aire / *Airflow 240 m³/h*

Ref. GW01 14 01 00V1
Opción 110V / *Option 110V*

SECAMANOS WECFLOW
WECFLOW HAND DRYER

Ref. GW01 14 03 00
1,2 mm acero / *1.2 mm steel*
Epoxi blanco / *White epoxy*
Medidas / *Measurements 355 x 255 x 148 mm*
Caudal aire / *Airflow 240 m³/h / 4.000 l/min*

Ref. GW01 14 03 00V1
Opción 110V / *Option 110V*

CARACTERÍSTICAS / *FEATURES*

Automático / *Sensor operated*
Motor de inducción / *Induction motor*
Fiabilidad máxima / *Highly reliable*
Variedad de carcasas / *Large range of covers*
Tornillería antivandálica / *Vandal-proof screws*
Baja sonoridad / *Quiet sound level*

WECflow

SECAMANOS WECFLOW
WECFLOW HAND DRYER

Ref. GW01 14 04 01
1,2 mm acero inoxidable / *1.2 mm stainless steel*
Satinado / *Brushed*
Medidas / *Measurements 355 x 255 x 148 mm*
Caudal aire / *Airflow 240 m³/h / 4.000 l/min*

Ref. GW01 14 04 01V1
Opción 110V

SECAMANOS WECFLOW
WECFLOW HAND DRYER

Ref. GW01 14 04 02
1,2 mm acero inoxidable / *1.2 mm stainless steel*
Brillante / *Polished*
Medidas / *Measurements 355 x 255 x 148 mm*
Caudal aire / *Airflow 240 m³/h / 4.000 l/min*

CARACTERÍSTICAS TÉCNICAS / *TECHNICAL FEATURES*

Voltaje / *Voltage*	220 - 240 V
Frecuencia / *Frequency*	50 / 60 Hz
Velocidad aire / *Air speed*	65 km/h
Temperatura aire / *Air temperature*	65 ºC
Potencia total / *Total power*	1.800 W
Potencia resistencia / *Power of heating element*	1.740 W
Potencia motor / *Motor power*	60 W
Consumo / *Power consumption*	7,5 A

Aislamiento eléctrico / *Electrical insulation*	Class I
Protección / *Protection level*	IPX1
Peso / *Weight*	3,2 kg
Tiempo de secado / *Drying time*	36"
Sonoridad a 2 m / *Sound level at 2 m*	60 dB
rpm / *rpm*	2.680
Desconexión anti vandálica / *Automatic shut-off*	60"
Garantía (años) / *Warranty (years)*	3

		Zonas de alto tráfico / *High traffic zones*			
		Verdedri	**Smartdri Plus**	**Airforce**	**E-flow**
Motor	Inducción / *Brushless*				
	Con escobillas / *Brushes*	●	●	●	●
Funcionamiento / *Operation*	Manual				
	Sensor	●	●	●	●
Carcasa / *Casing*	Acero inoxidable / *Stainless steel*	●		●	
	Acero / *Steel*				
	Aluminio / *Aluminium*	●	●	●	●
	ABS				
Filtración / *Filtration*	Filtro Hepa / *Hepa filtration*	●			
Ajuste / *Adjustability*	Potencia / *Power*	●	●		
	Detección sensor / *Sensor detection*	●	●	●	●
	Resistencia / *Heating element*		●		●
IP	IP24	●	●	●	
	IP23				
	IP22				●
	IPX1				
Seguridad / *Security attributes*	Antivándalico / *Vandal proof*	●	●	●	●
	Apagado automático / *Auto shut-off*	●	●	●	●
Garantía / *Warranty*	5 años / *years*	●	●	●	
	3 años / *years*				●

		Zonas de tráfico medio / *Medium traffic zones*				Zonas de bajo tráfico / *Low traffic zones*
Bladeflow	**Bladeflow-2**	**Slimdri**	**Model A**	**Classicflow**	**Screenflow**	**Wecflow**
●						●
	●	●	●	●	●	
			●	●		
●	●	●			●	●
	●		●	●		●
			●	●		●
		●				
●					●	●
●	●					
		●				●
		●				
		●				
●						
	●		●	●	●	●
●	●	●	●			
●	●	●	●	●	●	●
		●	●			
●	●			●	●	●

Secadores de pelo
Hair dryers

CAMBIAPAÑALES BABY CHANGING STATIONS	**PAPELERAS** WASTEPAPER BINS	**ACCESORIOS DE BAÑO** WASHROOM ACCESSORIES	**DOSIFICADORES DE JABON** SOAP DISPENSERS	**DISPENSADORES DE PAPEL** PAPER DISPENSER	**SECADORES DE PELO** HAIR DRYERS	**SECAMANOS** HAND DRYERS
EXTERMINADORES DE INSECTOS INSECT KILLERS	**GRIFERIA TEMPORIZADA** TIMED TAPS	**LAVAOJOS Y DUCHAS** EYE WASHERS & SHOWERS	**AYUDAS A LA MOVILIDAD** MOBILITY SUPPORT	**FUENTES DE AGUA** WATER DISPENSERS	**MUEBLES COMPACTOS** COMPACT FURNITURE	**SANITARIOS** SANITARY PRODUCTS

SECADOR DE AIRE CALIENTE / DOS VELOCIDADES
HOT AIR DRYER / TWO SPEEDS

Ref. GW02 01 01 00
ABS Blanco / *White ABS*
Rejilla de ventilación en ABS cromado
Chromed ABS ventilation grill
Potencia motor 40 W / *Motor power 40 W*
Con interruptor de seguridad / *With security switch*
Medidas / *Measurements 180 x 150 x 100 mm*
Potencia total / *Total power 600 - 1.200 W*
Potencia resistencia */ Power of heating element 1.160 W*
Peso / *Weight 0,65 kg*

SECADOR DE AIRE CALIENTE Y FRÍO / DOS VELOCIDADES
HOT AND COLD AIR DRYER / TWO SPEEDS

Ref. GW02 02 01 00
ABS Blanco / *White ABS*
Rejilla de ventilación en ABS cromado
Chromed ABS ventilation grill
Especialmente diseñado para instalación en cajón
Specially designed for drawer installation
Potencia motor 40 W / *Motor power 40 W*
Con interruptor de seguridad / *With security switch*
Medidas / *Measurements 250 x 170 x 90 mm*
Potencia total */ Total power 700 - 1.400 W*
Potencia resistencia / *Power of heating element 1.360 W*
Peso */ Weight 1 kg*

CARACTERÍSTICAS TÉCNICAS / *TECHNICAL FEATURES*

Voltaje */ Voltage*	220 - 240 V
Frecuencia */ Frequency*	50 / 60 Hz
Velocidad aire */ Air speed*	55 km/h
Caudal aire */ Airflow*	75 m³/h 1.250 l/min

Potencia motor */ Motor power*	40 W
Aislamiento eléctrico */ Electrical insulation*	Class II
rpm */ rpm*	10.000

SECADOR DE PELO
HAIR DRYER

Ref. GW02 05 01 00
ABS Blanco / *White ABS*
Blanco / *White*
Secador de aire caliente / tres velocidades
Hot air hair dryer / three speeds
Enchufe europeo / americano para afeitadora
With European / American plug for shaver
Medidas / *Measurements 540x 210 x 100 mm*

CARACTERÍSTICAS TÉCNICAS / *TECHNICAL FEATURES*

Voltaje */ Voltage*	220 - 240 V
Frecuencia */ Frequency*	50 / 60 Hz
Velocidad aire */ Air speed*	55 km/h
Caudal aire */ Airflow*	54 m³/h 900 l/min
Potencia total */ Total power*	320 - 640 - 950 W

Potencia resistencia */ Power of heating element*	900 W
Potencia motor */ Motor power*	50 W
Aislamiento eléctrico */ Electrical insulation*	Class II
Peso */ Weight*	2,2 kg
rpm */ rpm*	3.600

SECADOR DE AIRE CALIENTE Y FRÍO / DOS VELOCIDADES
HOT AND COLD AIR DRYER / TWO SPEEDS

Ref. GW02 03 01 00
ABS Blanco / *White ABS*
Rejilla de ventilación en ABS cromado
Chromed ABS ventilation grill
Enchufe europeo / americano para afeitadora
With European / American plug for shaver
Con interruptor de seguridad / *With security switch*
Medidas / *Measurements 280 x 240 x 150 mm*

Ref. GW02 03 01 00V1
Opción 110V / *Option 110V*

SECADOR DE AIRE CALIENTE Y FRÍO / DOS VELOCIDADES
HOT AND COLD AIR DRYER / TWO SPEEDS

Ref. GW02 03 01 03
ABS Negro / *Black ABS*
Rejilla de ventilación en ABS cromado
Chromed ABS ventilation grill
Enchufe europeo / americano para afeitadora
With European / American plug for shaver
Con interruptor de seguridad / *With security switch*
Medidas / *Measurements 280 x 240 x 150 mm*

CARACTERÍSTICAS TÉCNICAS / *TECHNICAL FEATURES*

Voltaje / *Voltage*	220 - 240 V
Frecuencia / *Frequency*	50 / 60 Hz
Velocidad aire / *Air speed*	55 km/h
Caudal aire / *Airflow*	75 m³/h 1.250 l/min
Potencia total / *Total power*	700 / 1.400 W

Potencia resistencia / *Power of heating element*	1.360 W
Potencia motor / *Motor power*	40 W
Aislamiento eléctrico / *Electrical insulation*	Class II
Peso / *Weight*	1,2 kg
rpm / *rpm*	10.000

SECADOR DE AIRE CALIENTE Y FRÍO / DOS VELOCIDADES
HOT AND COLD AIR DRYER / TWO SPEEDS

Ref. GW02 04 04 02
ABS Brillante / *ABS Polished*
Medidas / *Measurements 210 x 230 x 100 mm*

CARACTERÍSTICAS TÉCNICAS / *TECHNICAL FEATURES*

Voltaje */ Voltage*	220 - 240 V
Frecuencia */ Frequency*	50 / 60 Hz
Velocidad aire */ Air speed*	65 km/h
Caudal aire */ Airflow*	82 m³/h 1.367 l/min
Potencia total */ Total power*	900 / 1.800 W

Potencia resistencia */ Power of heating element*	1.650 W
Potencia motor */ Motor power*	150 W
Aislamiento eléctrico */ Electrical insulation*	Class II
Peso */ Weight*	1,6 kg
rpm */ rpm*	22.500

AIRstyle

SECADOR DE PELO
HAIR DRYER

Ref. GW02 06 03 00
2 mm acero / *2 mm steel*
Blanco / *White*
Medidas / *Measurements 241 x 287 x 211 mm*

SECADOR DE PELO
HAIR DRYER

Ref. GW02 06 04 01
2 mm acero inoxidable 304 / *2 mm AISI 304 stainless steel*
Satinado / *Brushed*
Medidas / *Measurements 241 x 287 x 211 mm*

CARACTERÍSTICAS / *FEATURES*

Ciclo de secado de 80 segundos / *80 second drying cycle*
Estructura anti vandálica / *Anti-vandalism structure*
Tobera giratoria 360º / *360º swivel nozzle*
Diseñado para gimnasios, escuelas, etc. / *Designed for health clubs, schools, etc.*

AIRstyle

SECADOR DE PELO
HAIR DRYER

Ref. GW02 06 04 02
2 mm acero inoxidable 304 / *2 mm AISI 304 stainless steel*
Brillante / *Polished*
Medidas / *Measurements 241 x 287 x 211 mm*

CARACTERÍSTICAS TÉCNICAS / *TECHNICAL FEATURES*

Voltaje */ Voltage*	220 - 240 V
Frecuencia */ Frequency*	50 / 60 Hz
Velocidad aire */ Air speed*	134 km/h
Caudal aire */ Airflow*	340 m³/h 5.663 l/min
Temperatura aire */ Air temperature*	59 ºC
Potencia total */ Total power*	2.300 W
Potencia resistencia */ Power of heating element*	2.100 W
Potencia motor */ Motor power*	200 W

Consumo */ Power consumption*	10 A
Aislamiento eléctrico */ Electrical insulation*	Class I
Protección */ Protection level*	IPX1
Peso */ Weight*	8,2 kg
Sonoridad a 2 m */ Sound level at 2 m*	66 dB
rpm */ rpm*	7.500
Duración pulsador */ Push button timer*	80"

Dispensadores de papel
Paper dispensers

DISPENSADOR DE PAPEL JUMBO
TOILET ROLL PAPER DISPENSER

Ref. GW03 01 03 00
Acero / *Steel*
Epoxi blanco / *White epoxy*
Medidas / *Measurements 273 x 273 x 120 mm*

CARACTERÍSTICAS / *FEATURES*

Instalación mural / *Surface mounted*
Gomas en la cánula para fijar el rollo / *Rubber rings in core to fix paper roll*
Llave seguridad central / *Center lock key*
Cánula de Ø 40 mm / *Ø 40 mm core*

DISPENSADOR DE PAPEL JUMBO
TOILET ROLL PAPER DISPENSER

Ref. GW03 02 04 01
Acero inoxidable 304 / *AISI 304 stainless steel*
Satinado / *Brushed*
Medidas / *Measurements 275 x 275 x 121 mm*

DISPENSADOR DE PAPEL JUMBO
TOILET ROLL PAPER DISPENSER

Ref. GW03 02 04 02
Acero inoxidable 304 / *AISI 304 stainless steel*
Brillante / *Polished*
Medidas / *Measurements 275 x 275 x 121 mm*

CARACTERÍSTICAS / *FEATURES*

Instalación mural / *Surface mounted*
Llave seguridad central / *Center lock key*
Gomas en la cánula para fijar el rollo / *Rubber rings in core to fix paper roll*
Incorpora parte trasera / *With backplate*

DISPENSADOR DE PAPEL DOBLE ROLLO
TWO ROLL PAPER DISPENSER

Ref. GW03 03 03 00
Acero / *Steel*
Epoxi blanco / *White epoxy*
Medidas / *Measurements 295 x 120 x 130 mm*

DISPENSADOR DE PAPEL DOBLE ROLLO
TWO ROLL PAPER DISPENSER

Ref. GW03 03 04 01
Acero inoxidable 304 / *AISI 304 stainless steel*
Satinado / *Brushed*
Medidas / *Measurements 295 x 120 x 130 mm*

Ref. GW03 03 04 02
Acero inoxidable 304 / *AISI 304 stainless steel*
Brillante / *Polished*
Medidas / *Measurements 295 x 120 x 130 mm*

CARACTERÍSTICAS / *FEATURES*

Instalación mural / *Surface mounted*
Llave seguridad en parte superior / *Upper lock key*

DISPENSADOR DE PAPEL TOALLA
PAPER TOWEL DISPENSER

Ref. GW03 04 03 00
Acero / *Steel*
Epoxi blanco / *White epoxy*
Medidas / *Measurements 203 x 279 x 102 mm*

DISPENSADOR DE PAPEL TOALLA
PAPER TOWEL DISPENSER

Ref. GW03 04 04 01
Acero inoxidable 304 / *AISI 304 stainless steel*
Satinado / *Brushed*
Medidas / *Measurements 203 x 279 x 102 mm*

Ref. GW03 04 04 02
Acero inoxidable 304 / *AISI 304 stainless steel*
Brillante / *Polished*
Medidas / *Measurements 203 x 279 x 102 mm*

CARACTERÍSTICAS / *FEATURES*

Capacidad 250 toallas tipo C / *250 C-type towel capacity*
Capacidad 300 toallas tipo Z / *300 Z-type towel capacity*
Llave seguridad en parte superior / *Upper lock key*

DISPENSADOR DE PAPEL TOALLA
PAPER TOWEL DISPENSER

Ref. GW03 05 03 00
Acero / *Steel*
Epoxi blanco / *White epoxy*
Medidas / *Measurements 369 x 279 x 102 mm*

DISPENSADOR DE PAPEL TOALLA
PAPER TOWEL DISPENSER

Ref. GW03 05 04 01
Acero inoxidable 304 / *AISI 304 stainless steel*
Satinado / *Brushed*
Medidas / *Measurements 389 x 279 x 102 mm*

Ref. GW03 05 04 02
Acero inoxidable 304 / *AISI 304 stainless steel*
Brillante / *Polished*
Medidas / *Measurements 389 x 279 x 102 mm*

CARACTERÍSTICAS / *FEATURES*

Capacidad 450 toallas tipo C / *450 C-type towel capacity*
Capacidad 600 toallas tipo Z / *600 Z-type towel capacity*
Llave seguridad en parte superior / *Upper lock key*

DISPENSADOR DE PAPEL UNITARIO
SINGLE ROLL PAPER DISPENSER

Ref. GW03 08 04 02 (Brillante / *Polished)*
Ref. GW03 08 04 01 (Satinado / *Brushed)*
Medidas / *Measurements 163 x 163 x 55 mm*

DISPENSADOR DE PAPEL UNITARIO
SINGLE ROLL PAPER DISPENSER

Ref. GW03 09 04 02
Medidas / *Measurements 161 x 161 x 50 mm*

DISPENSADOR DE PAPEL DOBLE
TWO ROLL PAPER DISPENSER

Ref. GW03 10 04 02 (Brillante / *Polished)*
Ref. GW03 10 04 01 (Satinado / *Brushed)*
Medidas / *Measurements 162 x 325 x 52 mm*

CARACTERÍSTICAS / *FEATURES*

Portarollos de 1 o 2 rollo / *1 or 2 rolls paper dispenser*
Mural / *Surface mounted*
Acero inoxidable 304 / *AISI 304 Stainless steel*

DISPENSADOR DE PAPEL DOBLE
TWO ROLL PAPER DISPENSER

Ref. GW03 11 04 02
Medidas / *Measurements 160 x 322 x 45 mm*

CARACTERÍSTICAS / *FEATURES*

Portarollos de 1 o 2 rollo / *1 or 2 roll paper dispenser*
Encastrados / *Built-in*
Acero inoxidable 304 / *AISI 304 Stainless steel*
Acabado brillante / *Polished finish*

DISPENSADOR DE PAPEL DOBLE ROLLO
TWO ROLL PAPER DISPENSER

Ref. GW03 12 04 01
Acero inoxidable 304 / *AISI 304 stainless steel*
Satinado / *Brushed*
Mural / *Surface mounted*
Medidas / *Measurements 305 x 153 x 171 mm*

DISPENSADOR DE PAPEL DOBLE ROLLO
TWO ROLL PAPER DISPENSER

Ref. GW03 13 04 01
Acero inoxidable 304 / *AISI 304 stainless steel*
Satinado / *Brushed*
Encastrado / *Built-in*
Medidas / *Measurements 337 x 185 x 171 mm*

CARACTERÍSTICAS / *FEATURES*

Acero inoxidable 304 / *AISI 304 Stainless steel*
Cierre con llave seguridad / *Safety lock closure*

DISPENSADOR DE PAPEL CUBRE ASIENTOS
SEAT COVER PAPER DISPENSER

Ref. GW03 14 03 00
Acero / *Steel*
Epoxi blanco / *White epoxy*
Dispensador papel 1/4 plegado para cubrir asientos inodoro
Wall mounted 1/4 folded toilet seat cover dispenser
Cierre con llave de seguridad / *Safety lock closure*
Medidas / *Measurements 290 x 230 x 50 mm*

DISPENSADOR DE PAPEL CUBRE ASIENTOS
SEAT COVER PAPER DISPENSER

Ref. GW03 14 04 01
Acero inoxidable 304 / *AISI 304 stainless steel*
Satinado / *Brushed*
Dispensador papel 1/4 plegado para cubrir asientos inodoro
Wall mounted 1/4 folded toilet seat cover dispenser
Cierre con llave de seguridad / *Safety lock closure*
Medidas / *Measurements 290 x 230 x 50 mm*

Ref. GW03 14 04 02
Acero inoxidable 304 / *AISI 304 stainless steel*
Brillante / *Polished*
Dispensador papel 1/4 plegado para cubrir asientos inodoro
Wall mounted 1/4 folded toilet seat cover dispenser
Cierre con llave de seguridad / *Safety lock closure*
Medidas / *Measurements 290 x 230 x 50 mm*

DISPENSADOR TOALLITAS ENCASTRADO
BUILT-IN TISSUE DISPENSER

Ref. GW03 16 04 02
Acero inoxidable 304 / *AISI 304 stainless steel*
Brillante / *Polished*
Medidas / *Measurements 159 x 295 x 67 mm*
Medidas hueco / *Wall hole measurements 128 x 264 x 67 mm*

DISPENSADOR TOALLITAS MURAL
SURFACE MOUNTED TISSUE DISPENSER

Ref. GW03 17 04 02
Acero inoxidable 304 / *AISI 304 stainless steel*
Brillante / *Polished*
Medidas / *Measurements 127 x 267,5 x 60 mm*

DISPENSADOR PAPEL CUBRE ASIENTOS ENCASTRADO
BUILT-IN SEAT COVER DISPENSER

Ref. GW03 15 04 01
Acero inoxidable 304 / *AISI 304 stainless steel*
Satinado / *Brushed*
Medidas / *Measurements 322 x 432 x 70 mm*
Medidas hueco / *Wall hole measurements 276 x 386 x 70 mm*

DISPENSADOR DE BOLSAS HIGIÉNICAS
HYGIENIC BAG DISPENSER

Ref. GW03 25 04 01
Acero inoxidable 304 / *AISI 304 Stainless steel*
Satinado / *Brushed*
Medidas / *Measurements 135 x 96 x 26,5 mm*

DISPENSADOR DE BOLSAS HIGIÉNICAS
HYGIENIC BAG DISPENSER

Ref. GW03 25 04 02
Acero inoxidable 304 / *AISI 304 Stainless steel*
Brillante / *Polished*
Medidas / *Measurements 135 x 96 x 26,5 mm*

CARACTERÍSTICAS / *FEATURES*

Instalación mural / *Surface mounted*
Fácil extracción de bolsas / *Easy bag extraction*

DISPENSADOR DE PAPEL DOBLE
TWO ROLL PAPER DISPENSER

Ref. GW03 18 01 00
ABS Blanco / *White ABS*
Apto para toallitas individuales
Suitable for interleave toilet paper
Medidas / *Measurements 275 x 148 x 138 mm*

DISPENSADOR DE PAPEL JUMBO
TOILET ROLL PAPER DISPENSER

Ref. GW03 19 01 00
ABS Blanco / *White ABS*
Medidas / *Measurements 281 x 271 x 130 mm*

DISPENSADOR DE PAPEL DOBLE
TWO ROLL PAPER DISPENSER

Ref. GW03 18 01 04
ABS Plateado / *Silver ABS*
Apto para toallitas individuales
Suitable for interleave toilet paper
Medidas / *Measurements 275 x 148 x 138 mm*

CARACTERÍSTICAS / *FEATURES*

Material ABS / *ABS Material*
Instalación mural / *Surface mounted*
Llave seguridad en parte superior / *Upper lock key*
Medidas rollo: Ø 120 x 110 mm / *Paper roll size: Ø 120 x 110 mm*
Medidas toallitas: 245 x 135 x 120 mm
Z folded paper size: 245 x 135 x 120 mm

DISPENSADOR DE PAPEL JUMBO
TOILET ROLL PAPER DISPENSER

Ref. GW03 19 01 04
ABS Plateado / *Silver ABS*
Medidas / *Measurements 281 x 271 x 130 mm*

CARACTERÍSTICAS / *FEATURES*

Material ABS / *ABS Material*
Instalación mural / *Surface mounted*
Dos opciones de cánula: Ø 48 o Ø 73 mm
Two core options: Ø 48 or Ø 73 mm
Llave seguridad en parte superior / *Upper lock key*

DISPENSADOR DE PAPEL TOALLA
PAPER TOWEL DISPENSER

Ref. GW03 20 01 00
ABS Blanco / *White ABS*
Medidas / *Measurements 300 x 260 x 130 mm*

DISPENSADOR DE PAPEL MECHA
CENTREFEED PAPER DISPENSER

Ref. GW03 21 01 00
ABS Blanco / *White ABS*
Medidas / *Measurements 310 x 240 x 240 mm*

DISPENSADOR DE PAPEL TOALLA
PAPER TOWEL DISPENSER

Ref. GW03 20 01 04
ABS Plateado / *Silver ABS*
Medidas / *Measurements 310 x 240 x 240 mm*

CARACTERÍSTICAS / *FEATURES*

Material ABS / *ABS Material*
Capacidad 450 toallas tipo C / *450 C-type towel capacity*
Capacidad 600 toallas tipo Z / *600 Z-type towel capacity*
Cierre con llave en parte superior / *Upper lock key*

DISPENSADOR DE PAPEL MECHA
CENTREFEED PAPER DISPENSER

Ref. GW03 21 01 04
ABS Plateado / *Silver ABS*
Medidas / *Measurements 310 x 240 x 240 mm*

CARACTERÍSTICAS / *FEATURES*

Material ABS / *ABS Material*
Seguridad en parte superior / *Upper lock key*
Diámetro rollo 190 mm / *Roll diameter 190 mm*

Dosificadores de jabón
Soap dispensers

CAMBIAPAÑALES BABY CHANGING STATIONS	**PAPELERAS** WASTEPAPER BINS	**ACCESORIOS DE BAÑO** WASHROOM ACCESSORIES	**DOSIFICADORES DE JABON** SOAP DISPENSERS	**DISPENSADORES DE PAPEL** PAPER DISPENSER	**SECADORES DE PELO** HAIR DRYERS	**SECAMANOS** HAND DRYERS
EXTERMINADORES DE INSECTOS INSECT KILLERS	**GRIFERIA TEMPORIZADA** TIMED TAPS	**LAVAOJOS Y DUCHAS** EYE WASHERS & SHOWERS	**AYUDAS A LA MOVILIDAD** MOBILITY SUPPORT	**FUENTES DE AGUA** WATER DISPENSERS	**MUEBLES COMPACTOS** COMPACT FURNITURE	**SANITARIOS** SANITARY PRODUCTS

DOSIFICADOR DE JABÓN MANUAL
MANUAL SOAP DISPENSER

Ref. GW04 01 04 01
Acero inoxidable 304 / *AISI 304 Stainless steel*
Satinado / *Brushed*
Medidas / *Measurements 210 x 124 x 137 mm*

Ref. GW04 01 04 02
Acero inoxidable 304 / *AISI 304 Stainless steel*
Brillante / *Polished*
Medidas / *Measurements 210 x 124 x 137 mm*

CARACTERÍSTICAS / *FEATURES*

Vertical / *Vertical*
Capacidad 1.200 ml / *1.200 ml capacity*
Válvula anti goteo / *Anti-drip valve*
Visor de llenado / *Level viewer*

DOSIFICADOR DE JABÓN MANUAL
MANUAL SOAP DISPENSER

Ref. GW04 02 04 01
Acero inoxidable 304 / *AISI 304 Stainless steel*
Satinado / *Brushed*
Medidas / *Measurements 124 x 210 x 137 mm*

Ref. GW04 02 04 02
Acero inoxidable 304 / *AISI 304 Stainless steel*
Brillante / *Polished*
Medidas / *Measurements 124 x 210 x 137 mm*

CARACTERÍSTICAS / *FEATURES*

Horizontal / *Horizontal*
Capacidad 1.200 ml / *1,200 ml capacity*
Válvula anti goteo / *Anti-drip valve*
Visor de llenado / *Level viewer*

DOSIFICADOR DE JABÓN AUTOMÁTICO
AUTOMATIC SOAP DISPENSER

Ref. GW04 20 04 01
Acero inoxidable SUS 304 / *SUS 304 Stainless steel*
Satinado / *Brushed*
Capacidad / *Capacity 1.200 ml*
Medidas / *Measurements 210 x 140 x 100 mm*

Ref. GW04 20 04 02
Acero inoxidable SUS 304 / *SUS 304 Stainless steel*
Brillante / *Polished*
Capacidad / *Capacity 1.200 ml*
Medidas / *Measurements 210 x 140 x 100 mm*

CARACTERÍSTICAS / *FEATURES*

Funcionamiento automático / *Automatic operated*
Funcionamiento mediante 4 pilas AA / *Operated by 4 AA batteries*
Acero inoxidable SUS 304 / *SUS 304 Stainless Steel*
Dosis de 1ml / *1ml dose*
Válvula anti goteo / *Non drip pump mechanism*
Visor de llenado / *Level viewer*

DOSIFICADOR DE JABÓN MANUAL
MANUAL SOAP DISPENSER

Ref. GW04 21 04 01
Acero inoxidable SUS 304 / *SUS 304 Stainless steel*
Satinado / *Brushed*
Capacidad / *Capacity 1.800 ml*
Medidas / *Measurements 210 x 140 x 120 mm*

CARACTERÍSTICAS / *FEATURES*

Funcionamiento manual / *Manual operated*
Acero inoxidable SUS 304 / *SUS 304 Stainless Steel*
Dosis de 1ml / *1ml dose*
Válvula anti goteo / *Non drip pump mechanism*
Visor de llenado / *Level viewer*

DOSIFICADOR MANUAL
MANUAL DISPENSER

Ref. GW04 03 04 01
Dosificador de jabón manual / *Manual soap dispenser*
Satinado / *Brushed*
Medidas / *Measurements 220 x 140 x 150 mm*

Ref. GW04 04 04 01
Dosificador de espuma manual / *Manual foam dispenser*
Satinado / *Brushed*
Medidas / *Measurements 220 x 140 x 150 mm*

DOSIFICADOR MANUAL
MANUAL DISPENSER

Ref. GW04 03 04 02
Dosificador de jabón manual / *Manual soap dispenser*
Brillante / *Polished*
Medidas / *Measurements 220 x 140 x 150 mm*

Ref. GW04 04 04 02
Dosificador de espuma manual / *Manual foam dispenser*
Brillante / *Polished*
Medidas / *Measurements 220 x 140 x 150 mm*

CARACTERÍSTICAS / *FEATURES*

Funcionamiento manual / *Manual operated*
Acero inoxidable 304 / *AISI 304 Stainless steel*
Capacidad 1.500 ml / *1,500 ml capacity*
Válvula anti goteo / *Anti-drip valve*
Visor de llenado / *Level viewer*

DOSIFICADOR DE JABÓN MANUAL
MANUAL SOAP DISPENSER

Ref. GW04 07 03 00
Blanco / *White*
Medidas / *Measurements 158 x 187 x 67 mm*

DOSIFICADOR DE JABÓN MANUAL
MANUAL SOAP DISPENSER

Ref. GW04 07 04 01
Satinado / *Brushed*
Medidas / *Measurements 158 x 178 x 67 mm*

Ref. GW04 07 04 02
Brillante / *Polished*
Medidas / *Measurements 158 x 178 x 67 mm*

CARACTERÍSTICAS / *FEATURES*

Acero inoxidable 304 / *AISI 304 Stainless steel*
Capacidad 1.200 ml / *1.200 ml capacity*
Válvula anti goteo / *Anti-drip valve*
Visor de llenado / *Level viewer*

DOSIFICADOR DE JABÓN MANUAL
MANUAL SOAP DISPENSER

Ref. GW04 06 04 01
Satinado / *Brushed*
Medidas / *Measurements 250 x Ø 60 mm*

Ref. GW04 06 04 02
Brillante / *Polished*
Medidas / *Measurements 250 x Ø 60 mm*

CARACTERÍSTICAS / *FEATURES*

Funcionamiento manual / *Manual operated*
Acero inoxidable 304 / *AISI 304 Stainless steel*
Capacidad 300 ml / *300 ml capacity*
Depósito de plástico interior / *Inner plastic receptacle*

DOSIFICADOR DE JABÓN MANUAL
MANUAL SOAP DISPENSER

Ref. GW04 15 04 02
Brillante / *Polished*
Tapa de zinc / *Zinc lid*
Medidas / *Measurements 168 x 80 x 156 mm*

CARACTERÍSTICAS / *FEATURES*

Manual / *Manual operated*
Acero inoxidable 304 / *304 Stainless steel*
Capacidad 300 ml / *300 ml capacity*
Depósito de plástico interior / *Inner plastic receptacle*

DOSIFICADOR DE JABÓN MANUAL
MANUAL SOAP DISPENSER

Ref. GW04 09 04 02
Acero inoxidable 304 / *AISI 304 Stainless steel*
Instalación bajo encimera / *Under-counter installation*
Altura depósito 117mm / *Tank height 117mm*
Capacidad / *Capacity 500 ml*
Longitud caño / *Spout long 127 mm*
Altura vástago / *Stem height 90 mm*

DOSIFICADOR DE JABÓN MANUAL
MANUAL SOAP DISPENSER

Ref. GW04 10 01 00
Polietileno / *Polyethylene*
Instalación bajo el mostrador / *Under-counter installation*
Altura depósito 198mm / *Tank height 198mm*
Capacidad / *Capacity 1.000 ml*
Longitud caño / *Spout long 127 mm*
Altura vástago / *Stem height 93 mm*

DOSIFICADOR DE JABÓN MANUAL
MANUAL SOAP DISPENSER

Ref. GW04 11 04 01
Acero inoxidable 304 / *AISI 304 Stainless steel*
Satinado / *Brushed*
Encastrado / *Built-in*
Capacidad / *Capacity 1.200 ml*
Medidas / *Measurements 150 x 260 x 105 mm*
Medidas hueco / *Wall hole measurements 120 x 145 x 122 mm*

DOSIFICADOR MANUAL
MANUAL DISPENSER

Ref. GW04 12 01 00
ABS blanco / *White ABS*
Dosificador de jabón manual / *Manual soap dispenser*
Medidas / *Measurements 245 x 115 x 110 mm*

Ref. GW04 13 01 00
ABS blanco / *White ABS*
Dosificador de espuma manual / *Manual foam dispenser*
Medidas / *Measurements 245 x 115 x 110 mm*

DOSIFICADOR MANUAL
MANUAL DISPENSER

Ref. GW04 12 01 04
ABS plateado / *Silver ABS*
Dosificador de jabón manual / *Manual soap dispenser*
Medidas / *Measurements 245 x 115 x 110 mm*

Ref. GW04 13 01 04
ABS plateado / *Silver ABS*
Dosificador de espuma manual / *Manual foam dispenser*
Medidas / *Measurements 245 x 115 x 110 mm*

CARACTERÍSTICAS / *FEATURES*

Capacidad 1.000 ml / *1,000 ml capacity*
Llave de seguridad en parte superior / *Upper lock key*

DOSIFICADOR DE JABÓN AUTOMÁTICO
AUTOMATIC SOAP DISPENSER

Ref. GW04 14 01 00
ABS blanco / *White ABS*
Medidas / *Measurements 280 x 145 x 140 mm*

DOSIFICADOR DE JABÓN AUTOMÁTICO
AUTOMATIC SOAP DISPENSER

Ref. GW04 14 01 04
ABS plateado / *Silver ABS*
Medidas / *Measurements 280 x 145 x 140 mm*

CARACTERÍSTICAS / *FEATURES*

Capacidad 1.100 ml / *1,100 ml capacity*
Funcionamiento mediante 4 pilas tipo "C" / *Operated by 4 "C" type batteries*

Accesorios de baño
Washroom accessories

Cartago series

Zinc cromado / *Chromed zinc*

PERCHA SIMPLE
HANGER

Ref. GW05 01 05 02

VASO
TUMBLER HOLDER

Ref. GW05 02 05 02

JABONERA
SOAP HOLDER

Ref. GW05 03 05 02

JABONERA
SOAP DISH

Ref. GW05 04 05 02

DOSIFICADOR DE JABÓN
SOAP DISPENSER

Ref. GW05 05 05 02

JABONERA DUCHA
SHOWER SOAP HOLDER

Ref. GW05 06 05 02

Cartago series

Zinc cromado / *Chromed zinc*

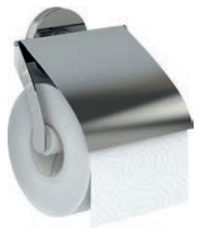

PORTARROLLOS
PAPER HOLDER

Ref. GW05 07 05 02

ESCOBILLERO
TOILET BRUSH

Ref. GW05 09 05 02

RESERVA
PAPER HOLDER

Ref. GW05 08 05 02

TOALLERO ANILLA
TOWEL RING

Ref. GW05 10 05 02

TOALLERO BARRA 570 MM
TOWEL BAR 570 MM

Ref. GW05 11 05 02

TOALLERO BARRA DOBLE 570 MM
DOUBLE TOWEL BAR 570 MM

Ref. GW05 12 05 02

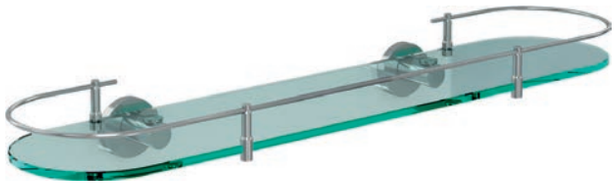

REPISA
GLASS SHELF

Ref. GW05 13 05 02

Gerunda series

Acero inoxidable 304 / *AISI 304 Stainless steel*

PERCHA DOBLE
DOUBLE HANGER

Ref. GW05 01 04 01

VASO
TUMBLER HOLDER

Ref. GW05 02 04 01

JABONERA
SOAP HOLDER

Ref. GW05 03 04 01

JABONERA
SOAP DISH

Ref. GW05 04 04 01

DOSIFICADOR DE JABÓN
SOAP DISPENSER & HOLDER

Ref. GW05 05 04 01

PORTARROLLOS
PAPER DISPENSER

Ref. GW05 06 04 01

Gerunda series

Acero inoxidable 304 / *AISI 304 Stainless steel*

TOALLERO ANILLA
TOWEL RING

Ref. GW05 08 04 01

TOALLERO BARRA 555 MM
TOWEL BAR 555 MM

Ref. GW05 09 04 01

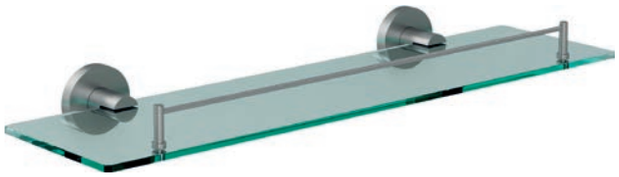

REPISA
GLASS SHELF

Ref. GW05 11 04 01

TOALLERO REPISA
TOWEL SHELF

Ref. GW05 12 04 01

ESCOBILLERO
TOILET BRUSH

Ref. GW05 07 04 01

PORTARROLLOS DE RESERVA
PAPER HOLDER

Ref. GW05 25 04 01

TOALLERO BARRA DOBLE 555 MM
DOUBLE TOWEL BAR 555 MM

Ref. GW05 10 04 01

Formentera series

Acero inoxidable 304 / *AISI 304 Stainless steel*

PERCHA SIMPLE
HANGER

Ref. GW05 13 04 01

VASO
TUMBLER HOLDER

Ref. GW05 14 04 01

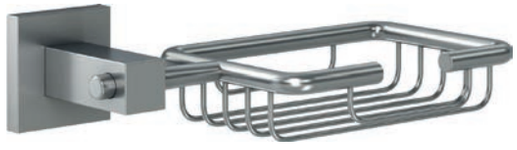

JABONERA
SOAP HOLDER

Ref. GW05 15 04 01

JABONERA
SOAP DISH

Ref. GW05 16 04 01

DOSIFICADOR DE JABÓN
SOAP DISPENSER & HOLDER

Ref. GW05 17 04 01

PORTAROLLOS
PAPER DISPENSER

Ref. GW05 18 04 01

Formentera series

Acero inoxidable 304 / *AISI 304 Stainless steel*

ESCOBILLERO
TOILET BRUSH

Ref. GW05 19 04 01

TOALLERO ANILLA
TOWEL RING

Ref. GW05 20 04 01

TOALLERO BARRA 555 MM
TOWEL BAR 555 MM

Ref. GW05 21 04 01

TOALLERO BARRA DOBLE 555 MM
DOUBLE TOWEL BAR 555 MM

Ref. GW05 22 04 01

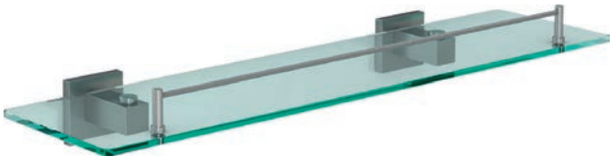

REPISA
GLASS SHELF

Ref. GW05 23 04 01

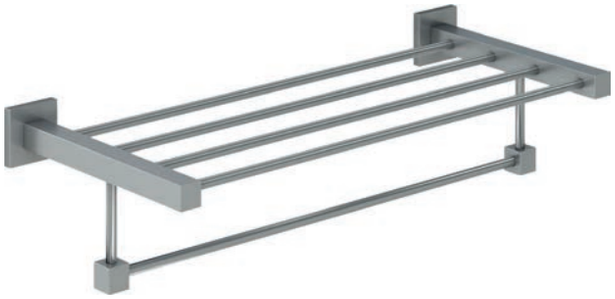

TOALLERO REPISA
TOWEL SHELF

Ref. GW05 24 04 01

Italica series

Laton cromado / *Chromed brass*

PERCHA SIMPLE
HANGER

Ref. GW05 01 06 02

VASO
TUMBLER HOLDER

Ref. GW05 02 06 02

JABONERA
SOAP HOLDER

Ref. GW05 03 06 02

JABONERA
SOAP DISH

Ref. GW05 04 06 02

PORTARROLLOS
PAPER DISPENSER

Ref. GW05 05 06 02

TOALLERO ANILLA
TOWEL RING

Ref. GW05 07 06 02

Italica series

Laton cromado / *Chromed brass*

TOALLERO BARRA 575 MM
TOWEL BAR 575 MM

Ref. GW05 08 06 02

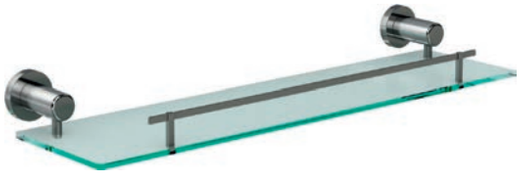

REPISA
GLASS SHELF

Ref. GW05 10 06 02

TOALLERO BARRA DOBLE 575 MM
DOUBLE TOWER BAR 575 MM

Ref. GW05 09 06 02

RESERVA LATÓN
RESERVE PAPER HOLDER

Ref. GW05 28 06 02

ESCOBILLERO
TOILET BRUSH

Ref. GW05 06 06 02

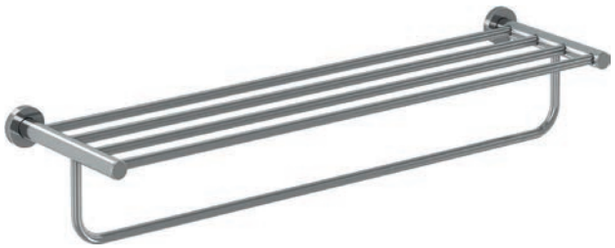

TOALLERO REPISA
TOWEL SHELF

Ref. GW05 11 06 02

Lucentum series

Laton cromado / *Chromed brass*

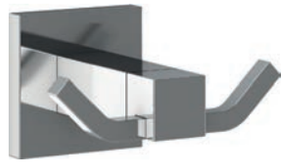

PERCHA DOBLE
DOUBLE HANGER

Ref. GW05 12 06 02

VASO
TUMBLER HOLDER

Ref. GW05 13 06 02

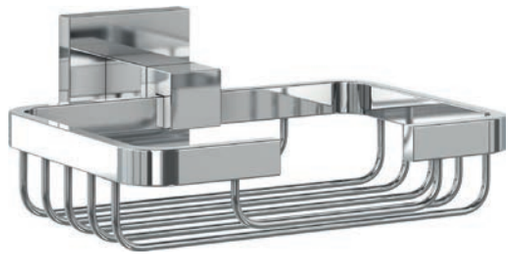

JABONERA
SOAP HOLDER

Ref. GW05 14 06 02

JABONERA
SOAP DISH

Ref. GW05 15 06 02

ESCOBILLERO
TOILET BRUSH

Ref. GW05 16 06 02

PORTARROLLOS
PAPER DISPENSER

Ref. GW05 17 06 02

Lucentum series

Laton cromado / *Chromed brass*

TOALLERO BARRA 585 MM
TOWEL BAR 585 MM

Ref. GW05 18 06 02

TOALLERO BARRA DOBLE 585 MM
DOUBLE TOWEL BAR 585 MM

Ref. GW05 19 06 02

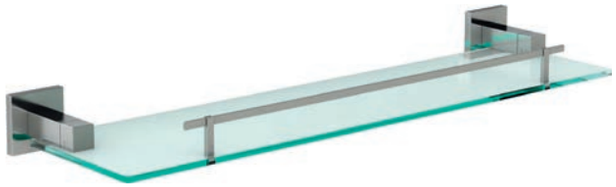

REPISA
TOWEL SHELF

Ref. GW05 20 06 02

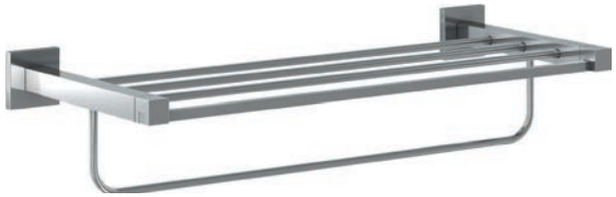

TOALLERO REPISA
TOWEL SHELF

Ref. GW05 21 06 02

MANILLÓN 135º
SUPPORT GRAB BAR

Ref. GW05 22 06 02
Latón cromado / *Chromed brass*
Diámetro 25 mm / *25 mm tube diameter*
Medidas / *Measurements 195 x 400 x 120 mm*

MANILLÓN 135º CON JABONERA
SUPPORT GRAB BAR WITH SOAP DISH

Ref. GW05 23 06 02
Latón cromado / *Chromed brass*
Diámetro 25 mm / *25 mm tube diameter*
Medidas / *Measurements 195 x 400 x 120 mm*

BARRA RECTA
STRAIGHT BAR

Ref. GW05 34 04 02
Acero inoxidable 304 / *AISI 304 Stainless steel*
Diámetro 25 mm / *25 mm tube diameter*
Largo / *Long 350 mm*

Ref. GW05 35 04 02
Largo / *Long 500 mm*

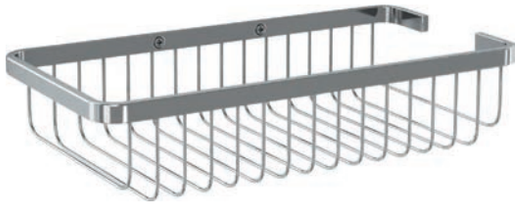

JABONERA RECTANGULAR
RECTANGULAR SOAP DISH

Ref. GW05 24 06 02
Latón cromado / *Chromed brass*
Medidas / *Measurements 70 x 255 x 128 mm*

JABONERA RECTANGULAR
RECTANGULAR SOAP DISH

Ref. GW05 25 04 02
Acero inoxidable 304 / *AISI 304 Stainless steel*
Medidas / *Measurements 34 x 155 x 114 mm*

JABONERA TRIANGULAR
TRIANGULAR SOAP DISH

Ref. GW05 26 06 02
Latón cromado / *Chromed brass*
Medidas / *Measurements 55 x 295 x 205 mm*

JABONERA TRIANGULAR
TRIANGULAR SOAP DISH

Ref. GW05 27 04 02
Acero inoxidable 304 / *AISI 304 Stainless steel*
Medidas / *Measurements 47,5 x 180 x 180 mm*

ESCOBILLERO
TOILET BRUSH

Ref. GW05 28 04 02
Acero inoxidable 304 / *AISI 304 stainless steel*
Brillante / *Polished*
Medidas / *Measurements 328 x Ø 76,5*

ESCOBILLERO
TOILET BRUSH

Ref. GW05 38 04 01
Acero inoxidable 304 / *AISI 304 stainless steel*
Satinado / *Brushed*
Medidas / *Measurements 328 x Ø 76,5 mm*

PORTARROLLOS
PAPER DISPENSER

Ref. GW05 36 04 02
Acero inoxidable AISI 304 / *AISI 304 stainless steel*

ESPEJO CON AUMENTO
MAGNIFYING MIRROR

Ref. GW05 30 06 02
Latón cromado / *Chromed brass*
Aumento / *Magnifying x3*

ESPEJO CON AUMENTO Y LUZ LED
MAGNIFYING MIRROR WITH LED LIGHT

Ref. GW05 31 06 02
Latón cromado / *Chromed brass*
Aumento / *Magnifying x3*

PERCHERO 4 COLGADORES
4 X 1 HANGER

Ref. GW05 32 05 02
Zinc cromado / *Chromed zinc*
Medidas / *Measurements 45 x 240 x 44 mm*

TENDEDERO RETRÁCTIL
CLOTHES LINE

Ref. GW05 29 04 02
Acero inoxidable 304 / *AISI 304 Stainless steel*
Longitud cuerda / *Cord length 2,75m*
Medidas / *Measurements Ø 91 x 27*

PERCHA SIMPLE
BASIC HANGER

Ref. GW05 33 05 01
Zinc cromado / *Chromed zinc*
Medidas / *Measurements 65 x 19 x 29 mm*

Papeleras
Wastepaper bins

PAPELERA EN ACERO EPOXI BLANCO
WHITE EPOXY STEEL WASTEPAPER BIN

Ref. GW06 01 03 00
Capacidad / *Capacity 3 L*
Medidas / *Measurements 270 x Ø 167 mm*

Ref. GW06 02 03 00
Capacidad / *Capacity 5 L*
Medidas / *Measurements 284 x Ø 203 mm*

Ref. GW06 03 03 00
Capacidad / *Capacity 12 L*
Medidas / *Measurements 400 x Ø 248 mm*

Ref. GW06 04 03 00
Capacidad / *Capacity 20 L*
Medidas / *Measurements 445 x Ø 292 mm*

PAPELERA EN ACERO INOXIDABLE 410 SATINADO
BRUSHED AISI 410 STAINLESS STEEL WASTEPAPER BIN

Ref. GW06 01 04 01
Capacidad / *Capacity 3 L*
Medidas / *Measurements 270 x Ø 167 mm*

Ref. GW06 02 04 01
Capacidad / *Capacity 5 L*
Medidas / *Measurements 284 x Ø 203 mm*

Ref. GW06 03 04 01
Capacidad / *Capacity 12 L*
Medidas / *Measurements 400 x Ø 248 mm*

Ref. GW06 04 04 01
Capacidad / *Capacity 20 L*
Medidas / *Measurements 445 x Ø 292 mm*

CARACTERÍSTICAS / *FEATURES*

Cubo interior extraíble de plástico con asa / *Removable interior plastic bin with handle*

PAPELERA EN ACERO INOXIDABLE 410 BRILLANTE
POLISHED AISI 410 STAINLESS STEEL WASTEPAPER BIN

Ref. GW06 01 04 02
Capacidad / *Capacity 3 L*
Medidas / *Measurements 270 x Ø 167 mm*

Ref. GW06 02 04 02
Capacidad / *Capacity 5 L*
Medidas / *Measurements 284 x Ø 203 mm*

Ref. GW06 03 04 02
Capacidad / *Capacity 12 L*
Medidas / *Measurements 400 x Ø 248 mm*

Ref. GW06 04 04 02
Capacidad / *Capacity 20 L*
Medidas / *Measurements 445 x Ø 292 mm*

CARACTERÍSTICAS / *FEATURES*

Cubo interior extraíble de plástico con asa / *Removable interior plastic bin with handle*

PAPELERA ABIERTA
OPEN WASTEPAPER BIN

Ref. GW06 07 04 01
Acero inoxidable 430 / *AISI 430 stainless steel*
Satinado / *Brushed*
Especial para habitaciones de hotel
Suitable for hotel rooms
Capacidad / *Capacity 9 L*
Medidas / *Measurements 300 x Ø 200 mm*

PAPELERA CON TAPA BASCULANTE
WASTEPAPER BIN WITH TILTING LID

Ref. GW06 24 04 01
Acero inoxidable 430 / *AISI 430 stainless steel*
Satinado / *Brushed*
Especial para habitaciones de hotel
Suitable for hotels rooms
Capacidad / *Capacity 9 L*
Medidas / *Measurements 300 x Ø 200 mm*

PAPELERA PUSH
PUSH WASTE BIN

Ref. GW06 06 04 01
Acero inoxidable 201 satinado / *Brushed AISI 201 stainless steel*
Capacidad / *Capacity 40 L*
Medidas / *Measurements 740 x Ø 350 mm*

PAPELERA CON CENICERO
WASTEPAPER BIN WITH ASHTRAY

Ref. GW06 10 04 02
Acero inox 201 / *AISI 201 stainless steel*
Satinado / *Brushed*
Capacidad / *Capacity 30 L*
Medidas / *Measurements 610 x Ø 250 mm*

CENICERO MURAL
WALL MOUNTED ASHTRAY

Ref. GW06 12 02 01
Aluminio / *Aluminium*
Satinado / *Brushed*
Llave de apertura inferior de seguridad
Lower opening with security key
Capacidad / *Capacity 2.5 L*
Medidas / *Measurements 480 x Ø 80 mm*

COMPRESERO MURAL
WALL MOUNTED SANITARY NAPKIN BIN

Ref. GW06 15 04 01
Acero inoxidable 304 / *AISI 304 stainless steel*
Satinado / *Brushed*
Medidas / *Measurements 280 x 200 x 98 mm*

PAPELERA PARA COMPRESAS
SANITARY NAPKIN BIN

Ref. GW06 20 01 00
Polipropileno inyectado / *Injected Polypropylene*
Capacidad / *Capacity 37 L*
Medidas / *Measurements 360 x 180 x 570 mm*

PAPELERA MURAL
WALL MOUNTED PAPER DISPENSER

Ref. GW06 13 04 01
Acero inoxidable 304 / *AISI 304 stainless steel*
Satinado / *Brushed*
Capacidad / *Capacity 7 L*
Medidas / *Measurements 229 x 270 x 125 mm*

Ref. GW06 14 04 01
Acero inoxidable 304 / *AISI 304 stainless steel*
Satinado / *Brushed*
Capacidad / *Capacity 23 L*
Medidas / *Measurements 435 x 360 x 160 mm*

PAPELERA DE GRAN CAPACIDAD
LARGE CAPACITY WASTE BIN

Ref. GW06 16 02 01
Aluminio / *Aluminium*
Papelera interior de polipropileno incluida
Polypropylene liner included
Tratamiento anti-huella / *Anti-print treatment*
Capacidad / *Capacity 70 L*
Medidas / *Measurements 775 x Ø 380 mm*

Ref. GW06 17 02 01
Aluminio / *Aluminium*
Papelera interior de polipropileno incluida
Polypropylene liner included
Tratamiento anti-huella / *Anti-print treatment*
Capacidad / *Capacity 130 L*
Medidas / *Measurements 830 x Ø 508 mm*

PAPELERA DE GRAN CAPACIDAD
LARGE CAPACITY WASTE BIN

Ref. GW06 19 04 01
Acero inoxidable AISI 430 / *AISI 430 stainless steel*
Papelera interior de polipropileno
Polypropylene liner included
Estructura antivandálica con cierre frontal
Anti-vandalism structure with lock on front door
Tratamiento anti-huella / *Anti-print treatment*
Medidas / *Measurements 860 x 520 x 515 mm*

PAPELERA RECICLAJE
RECYCLING WASTE BIN

Ref. GW06 18 02 01
Alumino / *Aluminium*
2 papeleras de polipropileno 60 + 60 L
2 polypropylene waste bins included 60+60L
Tratamiento anti-huella / *Anti-print treatment*
Medidas / *Measurements 830 x Ø 508 mm*

PAPELERA CON 3 DIVISORES PARA RECICLAJE
3 COMPARTMENT RECYCLING BIN

Ref. GW06 27 02 01
Aluminio / *Aluminium*
Satinado / *Brushed*
Cubetas interiores metálicas resistentes al fuego
Fire resistant containers inside main bin
Tratamiento anti-huella / *Anti-print treatment*
Capacidad / *Capacity 60 + 30 + 30 L*
Medidas / *Measurements 830 x Ø 508 mm*

Cambiapañales
Baby changing stations

CAMBIAPAÑALES BABY CHANGING STATIONS	**PAPELERAS** WASTEPAPER BINS	**ACCESORIOS DE BAÑO** WASHROOM ACCESSORIES	**DOSIFICADORES DE JABON** SOAP DISPENSERS	**DISPENSADORES DE PAPEL** PAPER DISPENSER	**SECADORES DE PELO** HAIR DRYERS	**SECAMANOS** HAND DRYERS
EXTERMINADORES DE INSECTOS INSECT KILLERS	**GRIFERIA TEMPORIZADA** TIMED TAPS	**LAVAOJOS Y DUCHAS** EYE WASHERS & SHOWERS	**AYUDAS A LA MOVILIDAD** MOBILITY SUPPORT	**FUENTES DE AGUA** WATER DISPENSERS	**MUEBLES COMPACTOS** COMPACT FURNITURE	**SANITARIOS** SANITARY PRODUCTS

CAMBIAPAÑALES
BABY CHANGING STATION

Ref. GW07 01 01 00
Blanco / *White*
Instalación horizontal / *Horizontal installation*
Medidas (abierto) / *Measurements (opened) 390 x 871 x 446 mm*

CAMBIAPAÑALES
BABY CHANGING STATION

Ref. GW07 02 01 00
Blanco / *White*
Instalación vertical / *Vertical installation*
Medidas (abierto) / *Measurements (opened) 789 x 489 x 814 mm*

CARACTERÍSTICAS / *FEATURES*

Mural / *Surface mounted*
Polietileno de gran densidad / *Durable high density polyethylene*
Antibacteriano / *Inherently bacterial resistent*
Cinturón de seguridad ajustable con una mano / *Safety belt adjustable with one hand*
Fácil de limpiar / *Easy to clean*
Peso máximo soportado de 22,7 Kg / *Supports up to 22.7 Kg*
Cumplimiento con normativa ASTM F2285, EN 12.221:2008 y EN 71-3:1995 / *Acccording to ASTM F2285, EN 12.221:2008 and EN 71-3:1995 standard*

CAMBIAPAÑALES
BABY CHANGING STATION

Ref. GW07 03 04 02
Brillante / *Polished*
Mural / *Surface mounted*
Instalación horizontal / *Horizontal installation*
Medidas (abierto) / *Measurements (opened) 551 x 956 x 436 mm*

CAMBIAPAÑALES
BABY CHANGING STATION

Ref. GW07 04 04 02
Brillante / *Polished*
Encastrado / *Built-in installation*
Instalación horizontal / *Horizontal installation*
Medidas (abierto) / *Measurements (opened) 551 x 956 x 436 mm*

CARACTERÍSTICAS / *FEATURES*

Cubierta en acero inoxidable 304 / *Casing manufactured in AISI 304 stainless steel*
Cinturón de seguridad ajustable con una mano
Safety belt adjustable with one hand
Fácil de limpiar / *Easy to clean*
Diseño moderno / *Modern design*
Cumplimiento con normativa ASTM F2285, EN 12.221:2008 y EN 71-3:1995 / *Acccording to ASTM F2285, EN 12.221:2008 and EN 71-3:1995 standard*

SANITARIOS
SANITARY PRODUCTS

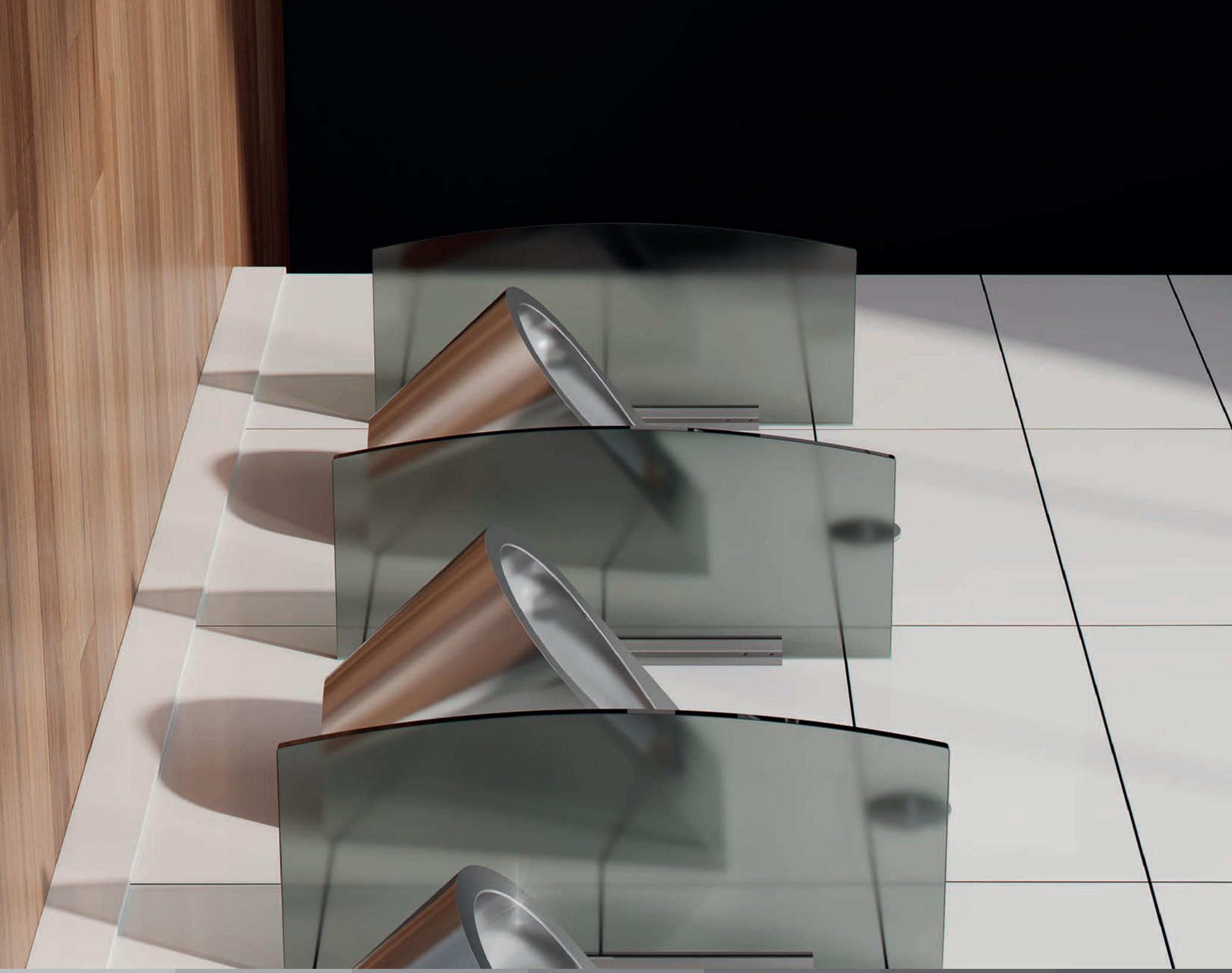

LAVAMANOS ESFÉRICO PARA ENCASTRAR
BUILT-IN ROUND WASHBASIN

Ref. GW08 11 04 02
Sin rebosadero / Ala curvada / *Without overflow / curved wing*

Ref. GW08 12 04 02
Con rebosadero / Ala curvada / *With overflow / curved wing*

Ref. GW08 17 04 02
Sin rebosadero / Ala plana / *Without overflow / flat wing*

Ref. GW08 18 04 02
Con rebosadero / Ala plana / *With overflow / flat wing*

CARACTERÍSTICAS / *FEATURES*

1 mm acero inoxidable 304 brillante
1 mm polished AISI 304 stainless steel
Diámetro exterior 305 mm / *Exterior diameter 305 mm*
Diámetro interior 265 mm / *Interior diameter 265 mm*

LAVAMANOS ESFÉRICO PARA ENCASTRAR
BUILT-IN ROUND WASHBASIN

Ref. GW08 13 04 02
Sin rebosadero / Ala curvada / *Without overflow / curved wing*

Ref. GW08 14 04 02
Con rebosadero / Ala curvada / *With overflow / curved wing*

Ref. GW08 19 04 02
Sin rebosadero / Ala plana / *Without overflow / flat wing*

Ref. GW08 20 04 02
Con rebosadero / Ala plana / *With overflow / flat wing*

CARACTERÍSTICAS / *FEATURES*

1 mm acero inoxidable 304 brillante
1 mm polished AISI 304 stainless steel
Diámetro exterior 355 mm / *Exterior diameter 355 mm*
Diámetro interior 315 mm / *Interior diameter 315 mm*

LAVAMANOS ESFÉRICO PARA ENCASTRAR
BUILT-IN ROUND WASHBASIN

Ref. GW08 15 04 02
Sin rebosadero / Ala curvada / *Without overflow / curved wing*

Ref. GW08 16 04 02
Con rebosadero / Ala curvada / *With overflow / curved wing*

Ref. GW08 21 04 02
Sin rebosadero / Ala plana / *Without overflow / flat wing*

Ref. GW08 22 04 02
Con rebosadero / Ala plana / *With overflow / flat wing*

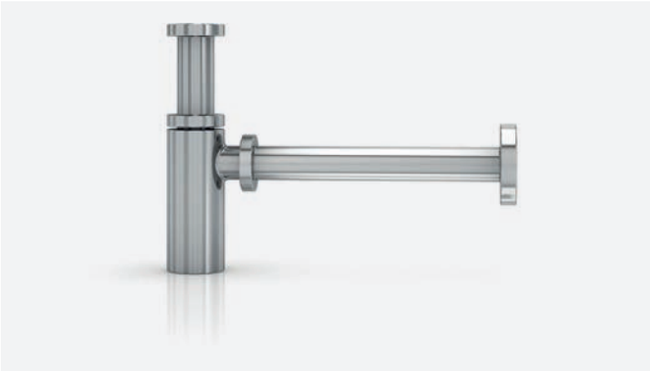

SIFÓN BOTELLA PARA LAVABO Y BIDÉ 1 1/4"
EXTENSIBLE BIDET AND WASHBASIN SIPHON 1 1/4"

Ref. GW08 23 06 02
Latón cromado según UNE-EN 12165
Chrome plated brass according to UNE-EN 12165

REBOSADERO LATÓN VISTO 1 1/4"
EXTERNAL BRASS OVERFLOW 1 1/4"

Ref. GW08 24 06 02

CARACTERÍSTICAS / *FEATURES*

1 mm acero inoxidable 304 brillante
1 mm polished AISI 304 stainless steel
Diámetro exterior 405 mm / *Exterior diameter 405 mm*
Diámetro interior 355 mm / *Interior diameter 355 mm*

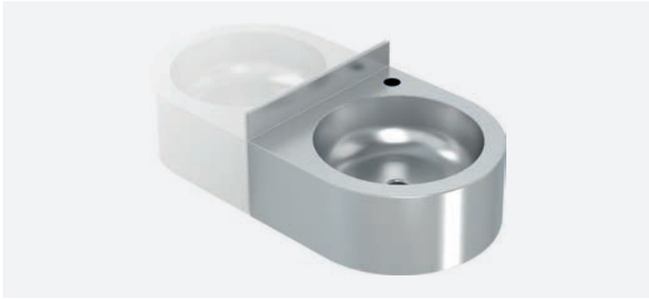

LAVAMANOS MURAL REDONDO
ROUND WALL HUNG WASHBASIN

Ref. GW08 25 04 01
1,2 mm acero inoxidable 304 satinado
1,2 mm brushed AISI 304 stainless steel
Medidas / *Measurements 210 x 365 x 362 mm*

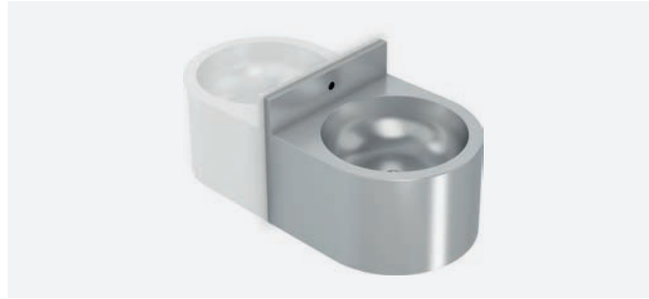

LAVAMANOS MURAL ANTIVANDÁLICO
ANTI VANDALISM WALL HUNG WASHBASIN

Ref. GW08 27 04 01
1 mm acero inoxidable 304 satinado
1 mm brushed AISI 304 stainless steel
Medidas / *Measurements 440 x 352 x 425 mm*

LAVAMANOS ESQUINERO REDONDO
CORNER ROUND WALL HUNG WASHBASIN

Ref. GW08 26 04 01
1.5 mm acero inoxidable 304 satinado
1,5 mm brushed AISI 304 stainless steel
Medidas / *Measurements 210 x 230 x 325 mm*

LAVAMANOS MURAL COLECTIVO
COLLECTIVE WALL HUNG WASHBASIN

Ref. GW08 28 04 01
1,2 mm acero inoxidable 304 satinado
Brushed 1,2 mm AISI 304 stainless steel
2 lavamanos / *2 bashbasins*
Medidas / *Measurements 290 x 1.200 x 500 mm*

Ref. GW08 29 04 01
1,2 mm acero inoxidable 304 satinado
Brushed 1,2 mm AISI 304 stainless steel
3 lavamanos / *3 washbasins*
Medidas / *Measurements 290 x 1.800 x 500 mm*

LAVAMANOS MURAL COLECTIVO
COLLECTIVE WALL HUNG WASHBASIN

Ref. GW08 30 04 01
1,2 mm acero inoxidable 304 satinado
1,2 mm brushed AISI 304 stainless steel
Medidas / *Measurements 250 x 600 x 400 mm*

Ref. GW08 31 04 01
1,2 mm acero inoxidable 304 satinado
1,2 mm brushed AISI 304 stainless steel
Medidas / *Measurements 250 x 1.200 x 400 mm*

LAVAMANOS MURAL QUIRÚRGICO
WALL MOUNTED SURGICAL WASHBASIN

Ref. GW08 47 04 01
Medidas / *Measurements 710 x 750 x 500 mm*

Ref. GW08 48 04 01
Medidas / *Measurements 740 x 1.500 x 500 mm*

Ref. GW08 49 04 01
Medidas / *Measurements 740 x 2.250 x 500 mm*

LAVAMANOS COLECTIVO
COLLECTIVE WASHBASIN

Ref. GW08 35 04 01
Medidas
Measurements
131 x 600 x 500 mm

Ref. GW08 36 04 01
Medidas
Measurements
131 x 1.200 x 500 mm

Ref. GW08 37 04 01
Medidas
Measurements
131 x 1.500 x 500 mm

Ref. GW08 38 04 01
Medidas
Measurements
131 x 1.800 x 500 mm

Ref. GW08 39 04 01
Medidas
Measurements
131 x 2.400 x 500 mm

Ref. GW08 45 04 01
Juego de escuadras de soporte
Wall frame support kit

LAVAMANOS COLECTIVO CON PETO
COLLECTIVE WASHBASIN WITH BACKSPLASH

Ref. GW08 40 04 01
Medidas
Measurements
390 x 600 x 500 mm

Ref. GW08 41 04 01
Medidas
Measurements
390 x 1.200 x 500 mm

Ref. GW08 42 04 01
Medidas
Measurements
390 x 1.500 x 500 mm

Ref. GW08 43 04 01
Medidas
Measurements
390 x 1.800 x 500 mm

Ref. GW08 44 04 01
Medidas
Measurements
390 x 2.400 x 500 mm

Ref. GW08 46 04 01
Patas de soporte
Support legs
Medidas
Measurements
800 x 55 x 55 mm

CARACTERÍSTICAS / *FEATURES*

1 mm acero inoxidable 304 satinado / *Brushed 1 mm AISI 304 stainless steel*
Opción patas / escuadras / *Optional legs / wall frame support*
Sin peto / *Without backsplash*

CARACTERÍSTICAS / *FEATURES*

1 mm aero inoxidable 304 satinado / *Brushed 1 mm AISI 304 stainless steel*
Opción patas / escuadras / *Optional legs / wall frame support*
Con peto / *With backsplash*

LAVAMANOS REGISTRABLE CON PEDESTAL
PEDAL OPERATED WASHBASIN

Ref. GW08 50 04 01
Pulsador con mezclador de agua fría y caliente
Pushbutton with cold and hot water mixer
Medidas / *Measurements 850 x 450 x 450 mm*

LAVAMANOS REGISTRABLE CON PEDESTAL
PEDAL OPERATED WASHBASIN

Ref. GW08 51 04 01
Doble pulsador, agua fría y caliente
Two pushbuttons, cold and hot water
Medidas / *Measurements 850 x 450 x 450 mm*

LAVAMANOS MURAL ACTIVADO CON RODILLA
WALL MOUNTED KNEE OPERATED WASHBASIN

Ref. GW08 52 04 01
Medidas / *Measurements 215 x 450 x 450 mm*

INODORO INSTALADO A SUELO
FLOOR INSTALLED TOILET

Ref. GW08 55 04 01
Inodoro instalado a suelo, salida pared
Floor installed, wall outlet
Medidas / *Measurements 400 x 353 x 600 mm*

Ref. GW08 56 04 01
Inodoro instalado a suelo, salida suelo
Floor installed toilet, floor outlet
Medidas / *Measurements 400 x 353 x 600 mm*

INODORO SUSPENDIDO A PARED
WALL MOUNTED TOILET

Ref. GW08 57 04 01
Medidas / *Measurements 350 x 353 x 515 mm*

TAPA DE PVC PARA GW08.55, GW08.56. GW08.57
PVC COVER FOR GW08.55, GW08.56. GW08.57

Ref. GW08 70 01 00
Tapa de PVC para GW08.55, GW08.56. GW08.57
PVC cover for GW08.55, GW08.56. GW08.57

CARACTERÍSTICAS / *FEATURES*

Inodoro anti vandálico en 1,5 mm acero inoxidable 304
Anti-vandalism 1.5 mm AISI 304 stainless toilet
Satinado / *Brushed*
Para uso con fluxómetro o cisterna encastrada
Water discharge with fluxmeter or built-in tank

INODORO CON CISTERNA DE DESCARGA
TOILET WITH DISCHARGE TANK

Ref. GW08 58 04 01
1,5 mm acero inoxidable 304 / *1.5 mm AISI 304 stainless steel*
Satinado / *Brushed*
Medidas / *Measurements 710 x 353 x 600 mm*

PLACA TURCA
SQUAT TOILET

Ref. GW08 59 04 01
1 mm acero inoxidable 304 / *1 mm AISI 304 stainless steel*
Satinado / *Brushed*
Con una salida de agua / *With one water outlet*
Medidas / *Measurements 500 x 600 mm*

URINARIO REDONDO
ROUNDED URINAL

Ref. GW08 60 04 01
1,5 mm acero inoxidable 304 / *1.5 mm AISI 304 stainless steel*
Satinado / *Brushed*
Medidas / *Measurements 570 x 365 x 315 mm*

URINARIO MURAL
WALL HUNG URINAL

Ref. GW08 61 04 01
1,5 mm acero inoxidable 304 / *1.5 mm AISI 304 stainless steel*
Satinado / *Brushed*
Medidas / *Measurements 526 x 342 x 490 mm*

URINARIO COLECTIVO PARED
WALL MOUNTED COLLECTIVE URINAL

Ref. GW08 62 04 01
Medidas / *Measurements 600 x 1.200 x 300 mm*

Ref. GW08 63 04 01
Medidas / *Measurements 600 x 1.400 x 300 mm*

Ref. GW08 64 04 01
Medidas / *Measurements 600 x 1.800 x 300 mm*

CARACTERÍSTICAS / *FEATURES*

1,2 mm acero inoxidable 304 / *1.2 mm AISI 304 stainless steel*
Satinado / *Brushed*

COMPACTO DE LAVABO E INODORO ANTIVANDÁLICO
ANTI-VANDALISM URINAL AND WASHBASIN SET

Ref. GW08 73 04 01
Inodoro a la derecha / *Right angle toilet*

Ref. GW08 74 04 01
Inodoro a la izquierda / *Left angle toilet*

Ref. GW08 75 04 01
Inodoro centrado / *Centered toilet*

CARACTERÍSTICAS / *FEATURES*

Incluye grifería, conexiones y anclajes
Tap, connections and anchorings included
1,5 mm acero inoxidable 304 / *1.5 mm AISI 304 stainless steel*
Satinado / *Brushed*

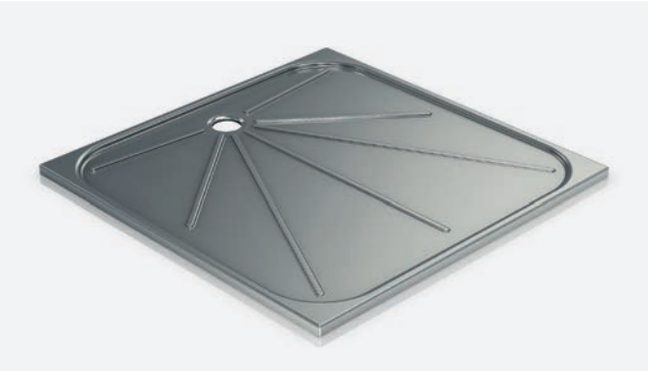

PLATO DE DUCHA
BUILT-IN SHOWER PAN

Ref. GW08 68 04 01
1 mm acero inoxidable 304 / *1 mm AISI 304 stainless steel*
Satinado / *Brushed*
Desagüe mediante válvula de PVC
Drainage with PVC valve
Medidas / *Measurements 65 x 700 x 700 mm*

Ref. GW08 69 04 01
1 mm acero inoxidable 304 / *1 mm AISI 304 stainless steel*
Satinado / *Brushed*
Desagüe mediante válvula de PVC
Drainage with PVC valve
Medidas / *Measurements 80 x 800 x 800 mm*

Muebles compactos
Compact furniture

GEWEC

DISPENSADOR DE TOALLAS, SECAMANOS Y PAPELERA ENCASTRADO
BUILT-IN PAPER TOWEL DISPENSER, HAND DRYER & WASTEPAPER BIN

Ref. GW09 01 04 01
Acero inoxidable 304, espesor 0,8 mm
0.8 mm AISI 304 stainless steel
Satinado / *Brushed*
Capacidad de 600-800 papeles toalla
600-800 papel towel capacity
Secadora de manos de 2.500 W automático
2,500 W automatic hand dryer
Papelera 23 litros / *23 liter bin capacity*
Medidas / *Measurements 1.650 x 370 x 160 mm*
Medidas hueco / *Wall hole measurements 1.620 x 330 x 170 mm*

DISPENSADOR DE TOALLAS, SECAMANOS Y PAPELERA DE SUPERFICIE
SURFACE PAPER TOWEL DISPENSER, HAND DRYER AND WASTEPAPER BIN

Ref. GW09 07 04 01
Acero inoxidable 304, espesor 0,8 mm
0.8 mm AISI 304 stainless steel
Satinado / *Brushed*
Capacidad de 600-800 papeles toalla
600-800 papel towel capacity
Secadora de manos de 2.500 W automático
2,500 W automatic hand dryer
Papelera 23 litros / *23 liter bin capacity*
Medidas / *Measurements 1.650 x 350 x 160 mm*

CARACTERÍSTICAS TÉCNICAS / *TECHNICAL FEATURES*

Voltaje / *Voltage*	220 - 240 V
Frecuencia / *Frequency*	50 / 60 Hz
Velocidad aire / *Air speed*	108 km/h
Caudal aire / *Airflow*	270 m³/h 4.500 l/min
Temperatura aire / *Air temperature*	45º C
Potencia total / *Total power*	2.400 W
Potencia resistencia / *Power of heating element*	2.100 W
Potencia motor / *Motor power*	300 W

Consumo / *Power consumption*	10,8 A
Aislamiento eléctrico / *Electrical insulation*	Class I
Protección / *Protection level*	IPX1
Peso / *Weight*	21 kg
Tiempo de secado / *Drying time*	15"
Sonoridad a 2 m / *Sound level at 2 m*	74dB
rpm / *rpm*	8.200
Desconexión anti vandálica / *Automatic shut-off*	60"

DISPENSADOR DE TOALLAS Y PAPELERA ENCASTRADO
BUILT-IN PAPER TOWEL DISPENSER & BIN

Ref. GW09 02 04 01
Acero inoxidable 304, espesor 0,8 mm
0.8 mm AISI 304 stainless steel
Satinado / *Brushed*
Capacidad de 600-800 papeles toalla
600-800 papel towel capacity
Papelera 23 litros / *23 liter bin capacity*
Medidas / *Measurements 1.300 x 370 x 160 mm*
Medidas hueco / *Wall hole measurements 1.270 x 330 x 170 mm*

DISPENSADOR DE TOALLAS Y PAPELERA DE SUPERFICIE
SURFACE PAPER TOWEL DISPENSER & BIN

Ref. GW09 08 04 01
Acero inoxidable 304, espesor 0,8 mm
0.8 mm AISI 304 stainless steel
Satinado / *Brushed*
Capacidad de 600-800 papeles toalla
600-800 papel towel capacity
Papelera 23 litros / *23 liter bin capacity*
Medidas / *Measurements 1250 x 350 x 140*

SECAMANOS ENCASTRADO
BUILT-IN HAND DRYER

Ref. GW09 11 04 01
Acero inoxidable 304, espesor 0,8 mm
0.8 mm AISI 304 stainless steel
Satinado / *Brushed*
2.500 W automático con escobillas
2,500 W automatic with brushes
Medidas / *Measurements 650 x 350 x 180*
Medidas hueco / *Wall hole measurements 620 x 300 x 165*

Ref. GW09 12 04 01
Acero inoxidable 304, espesor 0,8 mm
0.8 mm AISI 304 stainless steel
Satinado / *Brushed*
800 W automático sin escobillas
800 W automatic brushless
Medidas / *Measurements 650 x 350 x 180*
Medidas hueco / *Wall hole measurements 620 x 300 x 165*

SECAMANOS DE SUPERFICIE
SURFACE HAND DRYER

Ref. GW09 13 04 01
Acero inoxidable 304, espesor 0,8 mm
0.8 mm AISI 304 stainless steel
Satinado / *Brushed*
2.500 W automático / *2,500 W automatic*
Con escobillas / *With brushes*
Medidas / *Measurements 530 x 350 x 140*

DISPENSADOR DE PAPEL TOALLA ENCASTRADO
BUILT-IN PAPER TOWEL DISPENSER

Ref. GW09 03 04 01
Acero inoxidable 304, espesor 0,8 mm
0.8 mm AISI 304 stainless steel
Satinado / *Brushed*
Capacidad de 600-800 papeles toalla
600-800 papel towel capacity
Medidas / *Measurements 530 x 370 x 140 mm*
Medidas hueco / *Wall hole measurements 485 x 330 x 150 mm*

DISPENSADOR TOALLA DE SUPERFICIE
SURFACE PAPER TOWEL DISPENSER

Ref. GW09 09 04 01
Acero inoxidable 304, espesor 0,8 mm
0.8 mm AISI 304 stainless steel
Satinado / *Brushed*
Capacidad de 600-800 papeles toalla
600-800 papel towel capacity
Medidas / *Measurements 530 x 350 x 140*

PAPELERA ENCASTRADA
BUILT-IN WASTEPAPER BIN

Ref. GW09 14 04 01
Aero inoxidable 304, espesor 0,8 mm
0.8 mm AISI stainless steel
Medidas / *Measurements 690 x 410 x 170 mm*
Medidas hueco / *Wall hole measurements 650 x 370 x 160 mm*

PAPELERA SEMI-ENCASTRADA
SEMI-RECESSED WASTEPAPER BIN

Ref. GW09 15 04 01
Aero inoxidable 304, espesor 0,8 mm
0.8 mm AISI stainless steel
Medidas / *Measurements 690 x 410 x 169 mm*
Medidas hueco / *Wall hole measurements 650 x 370 x 94 mm*

Fuentes de agua
Water dispensers

FUENTE DE PIE ACTIVADA POR PEDAL, CON RELLENAVASOS
FLOOR STANDING PEDAL OPERATED WATER DISPENSER WITH CUP-FILLER

Ref. GW10 01 04 02
Interior y exterior fabricados en acero inoxidable 304
Fully AISI 304 material (exterior and interior)
Potencia frigorífica / *Cooling power 400 W*
Capacidad de frío / *Cooling capacity 35 l/h*
Peso / *Weight 26 kg*

FUENTE MURAL ACTIVADA POR PULSADOR
WALL MOUNTED PUSH BUTTON OPERATED COLD WATER DISPENSER

Ref. GW10 02 04 02
Interior y exterior fabricados en acero inoxidable 304
Fully AISI 304 material (exterior and interior)
Potencia frigorífica / *Cooling power 350 W*
Capacidad de frío / *Cooling capacity 30 l/h*
Peso / *Weight 23 kg*

CARACTERÍSTICAS / *FEATURES*

Servicio técnico propio incluido (en territorio nacional) / *Technical service included (in national territory)*
Instalación mural o de pie / *Floor or wall mounted*
Sistema de refrigeración incluido / *Refrigeration system included*
Temperatura del agua fácilmente regulable / *Easily regulated water temperature (thermostat)*

CARACTERÍSTICAS TÉCNICAS / *TECHNICAL FEATURES*

Voltaje / *Voltage*	220 - 240 V
Frecuencia / *Frequency*	50 / 60 Hz
Consumo / *Power consumption*	200 W
Velocidad salida del agua / *Water flux speed*	60 l/h

Temperatura agua / *Water output temperature*	4-11º C
Gas refrigerante ecológico / *Refrigerant gas*	R 134 A
Frío mediante depósito / *Water tank capacity*	4,5 l
Garantía (años) / *Warranty (years)*	10

FUENTE DE PIE ACTIVADA, CON RELLENAVASOS
FLOOR STANDING WATER DISPENSER WITH CUP-FILLER

Ref. GW10 03 04 02
Exterior fabricado en acero inoxidable 304
Fully AISI 304 material (exterior)
Interior de acero con tratamiento anti-corrosivo
Steel interior with anti-corrosion treatment

FUENTE DE PIE, SIN RELLENAVASOS
FLOOR STANDING WATER DISPENSER, OPTION WITHOUT CUP-FILLER

Ref. GW10 14 04 02
Exterior fabricado en acero inoxidable 304
Fully AISI 304 material (exterior)
Interior de acero con tratamiento anti-corrosivo
Steel interior with anti-corrosion treatment

CARACTERÍSTICAS / *FEATURES*

Servicio técnico propio incluido (en territorio nacional) / *Technical service included (in national territory)*
Instalación mural o de pie / *Floor or wall mounted*
Sistema de refrigeración incluido / *Refrigeration system included*
Temperatura del agua fácilmente regulable / *Easily regulated water temperature (thermostat)*

CARACTERÍSTICAS TÉCNICAS / *TECHNICAL FEATURES*

Voltaje */ Voltage*	220 - 240 V
Frecuencia */ Frequency*	50 / 60 Hz
Potencia frigorífica */ Cooling power*	400 W
Consumo */ Power consumption*	200 W
Capacidad de frío */ Cooling capacity*	30 l/h
Velocidad salida del agua */ Water flux speed*	60 l/h

Temperatura agua */ Water output temperature*	4-11º C
Gas refrigerante ecológico */ Refrigerant gas*	R 134 A
Frío mediante depósito */ Water tank capacity*	4,5 l
Peso */ Weight*	26 kg
Garantía (años) */ Warranty (years)*	2

FUENTE DE PIE EXTERIOR ACTIVADA POR PULSADOR
OUTDOOR FLOOR STANDING PUSH BUTTON OPERATED WATER DISPENSER

Ref. GW10 04 04 02
Acero inoxidable 304, 2 mm de grosor
2 mm thickness 304 stainless steel

RECAMBIO RELLENA VASOS
GLASS FILLER SPARE PART

Ref. GW10 01 90 00

RECAMBIO PULSADOR
PUSH BUTTON SPARE PART

Ref. GW10 01 90 01

CARACTERÍSTICAS / *FEATURES*

Servicio técnico propio incluido (en territorio nacional)
Technical service included (in national territory)
Especialmente diseñada para exterior
Specially designed for outdoor use
Sin refrigeración / *Without refrigeration unit*
Activada por pulsador / *Operated by push button*

FILTRO OPCIONAL DE PLÁSTICO GW10.01 Y GW10.02
OPTIONAL PLASTIC FILTER FOR GW10.01 AND GW10.02

Ref. GW10 06 01 00

CARTUCHO RECAMBIO PARA FILTROS GW10.05 Y GW10.06
REPLACEMENT CARTRIDGE FOR FILTERS GW10.05 AND 10.06

Ref. GW10 07 01 00

FILTRO OPCIONAL PARA GW10.03
OPTIONAL FILTER FOR GW10.03

Ref. GW10 08 01 00

Ayudas técnicas a la movilidad

Grab bars & technical mobility supports

Características generales de barras en acero y acero inoxidable 304 / *General characteristics of AISI 304 stainless steel and steel bars*
Todas las barras están fabricadas en acero (pintado en epoxi) o acero inoxidable 304 garantizando alta resistencia a la corrosión / *All bars are manufactured in steel (epoxy painted) or AISI 304 stainless steel which guarantees high resistance to corrosion*
Modelos de acero pintado en epoxi incluyen tratamiento antioxidante / *Epoxy white steel models include special treatment against corrosion*
Todas las barras en acero y acero inoxidable tienen un diámetro de 32 mm / *All steel and stainless steel bars have a diameter of 32 mm*
El tubo de acero o acero inoxidable dispone de un espesor de 1,5 mm / *The steel or stainless steel tube has a thickness of 1.5 mm*
Todas las barras incluyen florones embellecedores para su montaje oculto / *All the bars include flange covers for hidden mounting*
Tornillería de acero inoxidable incluida / *Stainless steel nuts and bolts included*
El proceso de doblado asegura la uniformidad de las curvas / *Bending process ensures the uniformity on the curves*
Todas las barras estan disponibles en acero inoxidable 316 bajo pedido / *All bars are available in AISI 316 stainless steel on request*
Posiblidad de fabricación a medida bajo pedido en todos los modelos de barras / *Possibility of measurements made to order for all bar models, on request*
Denominación izquierda o derecha mirando las barras de frente, no en la posición de usuario / *Bar position left/ right facing the bar, not in the position of the user*

KIT ANTICONDUCTIVO PARA BARRAS
FLANGE ISOLATION KIT FOR STRAIGHT BARS

Ref. GW11 01 90 00
Para barras rectas / *For straight bars*

Ref. GW11 01 90 01
Para barras abatibles / *For folding bars*

Ref. GW11 01 90 03
Para barra abatible con pie a suelo
For folding bars with leg support

KIT ANTICONDUCTIVO PARA ASIENTO
FLANGE ISOLATION KIT FOR SEATS

Ref. GW11 01 90 02
Para asientos abatibles / *For folding seats*

BARRA ACERO INOXIDABLE 304 SATINADO
BRUSHED AISI 304 STAINLESS STEEL BAR

Ref. GW11 01 04 01
Largo / *Long 300 mm*

Ref. GW11 02 04 01
Largo / *Long 400 mm*

Ref. GW11 03 04 01
Largo / *Long 600 mm*

Ref. GW11 04 04 01
Largo / *Long 750 mm*

Ref. GW11 05 04 01
Largo / *Long 900 mm*

Ref. GW11 06 04 01
Largo / *Long 1.200 mm*

BARRA ACERO INOXIDABLE BRILLANTE
POLISHED AISI 304 STAINLESS STEEL BAR

Ref. GW11 01 04 02
Largo / *Long 300 mm*

Ref. GW11 02 04 02
Largo / *Long 400 mm*

Ref. GW11 03 04 02
Largo / *Long 600 mm*

Ref. GW11 04 04 02
Largo / *Long 750 mm*

Ref. GW11 05 04 02
Largo / *Long 900 mm*

Ref. GW11 06 04 02
Largo / *Long 1.200 mm*

BARRA ACERO EPOXI BLANCO
WHITE EPOXY STEEL BAR

Ref. GW11 01 03 00
Largo / *Long 300 mm*

Ref. GW11 02 03 00
Largo / *Long 400 mm*

Ref. GW11 03 03 00
Largo / *Long 600 mm*

Ref. GW11 04 03 00
Largo / *Long 750 mm*

Ref. GW11 05 03 00
Largo / *Long 900 mm*

Ref. GW11 06 03 00
Largo / *Long 1.200 mm*

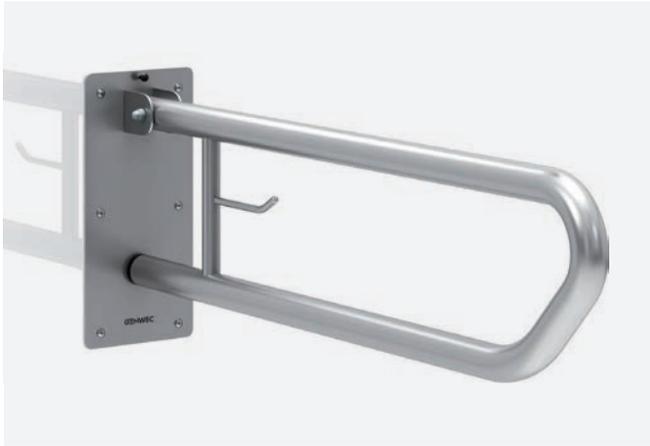

BARRA ABATIBLE
FOLDING BAR

Ref. GW11 07 03 00
Acero epoxi blanco
White epoxy steel
Largo / *Long 800 mm*

Ref. GW11 07 04 01
Acero inoxidable 304 satinado
Brushed AISI 304 stainless steel
Largo / *Long 800 mm*

Ref. GW11 07 04 02
Acero inoxidable 304 brillante
Polished AISI 304 stainless steel
Largo / *Long 800 mm*

Ref. GW11 08 03 00
Acero epoxi blanco
White epoxy steel
Largo / *Long 600 mm*

Ref. GW11 08 04 01
Acero inoxidable 304 satinado
Brushed AISI 304 stainless steel
Largo / *Long 600 mm*

Ref. GW11 08 04 02
Acero inoxidable 304 brillante
Polished AISI 304 stainless steel
Largo / *Long 600 mm*

BARRA ABATIBLE CON PIE A SUELO
FOLDING BAR WITH LEG SUPPORT

Ref. GW11 60 03 00
Acero epoxi blanco / *White epoxy steel*
Largo / *Long 800 mm*

Ref. GW11 60 04 01
Acero inoxidable 304 satinado / *Brushed AISI 304 stainless steel*
Largo / *Long 800 mm*

CARACTERÍSTICAS / *FEATURES*

Con sistema de frenado progresivo en todas las barras abatibles / *All folding bars include gradual braking system*

BARRA ABATIBLE CON COLUMNA DE SOPORTE A SUELO
FOLDING BAR WITH FLOOR ANCHORING COLUMN

Ref. GW11 09 03 00
Acero epoxi blanco / *White epoxy steel*
Largo / *Long 800 mm*

Ref. GW11 09 04 01
Acero inoxidable 304 satinado / *Brushed AISI 304 stainless steel*
Largo / *Long 800 mm*

Ref. GW11 09 04 02
Acero inoxidable 304 brillante / *Polished AISI 304 stainless steel*
Largo / *Long 800 mm*

BARRA FIJA 3 ANCLAJES IZQUIERDA
STRAIGHT BAR ANCHORINGS LEFT

Ref. GW11 10 03 00
Acero epoxi blanco / *White epoxy steel*

Ref. GW11 10 04 01
Acero inoxidable 304 satinado / *Brushed AISI 304 stainless steel*

Ref. GW11 10 04 02
Acero inoxidable 304 brillante / *Polished AISI 304 stainless steel*

BARRA FIJA 3 ANCLAJES DERECHA
STRAIGHT BAR 3 ANCHORINGS RIGHT

Ref. GW11 11 03 00
Acero epoxi blanco / *White epoxy steel*

Ref. GW11 11 04 01
Acero inoxidable 304 satinado / *Brushed AISI 304 stainless steel*

Ref. GW11 11 04 02
Acero inoxidable 304 brillante / *Polished AISI 304 stainless steel*

CARACTERÍSTICAS / *FEATURES*

Longitud brazo corto 330 mm / *Short arm length 330 mm*
Longitud brazo largo 600 mm / *Long arm lenght 600 mm*

BARRA 90º IZQUIERDA
90º LEFT SIDE BAR

Ref. GW11 12 03 00
Acero epoxi blanco / *White epoxy steel*
Altura / *Height 780 mm*
Distancia / *Length 840 mm*

Ref. GW11 12 04 01
Acero inoxidable 304 satinado / *Brushed AISI 304 stainless steel*
Altura / *Height 780 mm*
Distancia / *Length 840 mm*

Ref. GW11 12 04 02
Acero inoxidable 304 brillante / *Polished AISI 304 stainless steel*
Altura / *Height 780 mm*
Distancia / *Length 840 mm*

BARRA 90º DERECHA
90º RIGHT SIDE BAR

Ref. GW11 13 03 00
Acero epoxi blanco / *White epoxy steel*
Altura / *Height 780 mm*
Distancia / *Length 840 mm*

Ref. GW11 13 04 01
Acero inoxidable 304 satinado / *Brushed AISI 304 stainless steel*
Altura / *Height 780 mm*
Distancia / *Length 840 mm*

Ref. GW11 13 04 02
Acero inoxidable 304 brillante / *Polished AISI 304 stainless steel*
Altura / *Height 780 mm*
Distancia / *Length 840 mm*

BARRA 90º
90º GRAB BAR

Ref. GW11 14 03 00
Acero epoxi blanco / *White epoxy steel*
Altura / *Height 760 mm*
Distancia / *Length 840 mm*

Ref. GW11 14 04 01
Acero inoxidable 304 satinado / *Brushed AISI 304 stainless steel*
Altura / *Height 760 mm*
Distancia / *Length 840 mm*

Ref. GW11 14 04 02
Acero inoxidable 304 brillante / *Polished AISI 304 stainless steel*
Altura / *Height 760 mm*
Distancia / *Length 840 mm*

MANILLÓN 135º 300 X 300 MM
135º ANGLED GRAB BAR 300 X 300 MM

Ref. GW11 22 03 00
Acero epoxi blanco / *White epoxy steel*

Ref. GW11 22 04 01
Acero inoxidable 304 satinado / *Brushed AISI 304 stainless steel*

Ref. GW11 22 04 02
Acero inoxidable 304 brillante / *Polished AISI 304 stainless steel*

BARRA 90º IZQUIERDA
90º LEFT SIDE BAR

Ref. GW11 15 03 00
Acero epoxi blanco / *White epoxy steel*
Barra horizontal 400 mm / *Horizontal bar 400 mm*
Barra vertical 800 mm / *Vertical bar 800 mm*

Ref. GW11 15 04 01
Acero inoxidable 304 satinado / *Brushed AISI 304 stainless steel*
Barra horizontal 400 mm / *Horizontal bar 400 mm*
Barra vertical 800 mm / *Vertical bar 800 mm*

Ref. GW11 15 04 02
Acero inoxidable 304 brillante / *Polished AISI 304 stainless steel*
Barra horizontal 400 mm / *Horizontal bar 400 mm*
Barra vertical 800 mm / *Vertical bar 800 mm*

BARRA 90º DERECHA
90º RIGHT SIDE BAR

Ref. GW11 16 03 00
Acero epoxi blanco / *White epoxy steel*
Barra horizontal 400 mm / *Horizontal bar 400 mm*
Barra vertical 800 mm / *Vertical bar 800 mm*

Ref. GW11 16 04 01
Acero inoxidable 304 satinado / *Brushed AISI 304 stainless steel*
Barra horizontal 400 mm / *Horizontal bar 400 mm*
Barra vertical 800 mm / *Vertical bar 800 mm*

Ref. GW11 16 04 02
Acero inoxidable 304 brillante / *Polished AISI 304 stainless steel*
Barra horizontal 400 mm / *Horizontal bar 400 mm*
Barra vertical 800 mm / *Vertical bar 800 mm*

BARRA ÁNGULO PARED - PARED 600 X 600 MM REVERSIBLE
600 X 600 MM ANGLED WALL TO WALL BAR

Ref. GW11 17 03 00
Acero epoxi blanco / *White epoxy steel*

Ref. GW11 17 04 01
Acero inoxidable 304 satinado / *Brushed AISI 304 stainless steel*

Ref. GW11 17 04 02
Acero inoxidable 304 brillante / *Polished AISI 304 stainless steel*

BARRA ÁNGULO PARED - PARED 700 X 700 MM
700 X 700 MM ANGLED WALL TO WALL BAR

Ref. GW11 18 03 00
Acero epoxi blanco / *White epoxy steel*

Ref. GW11 18 04 01
Acero inoxidable 304 satinado / *Brushed AISI 304 stainless steel*

Ref. GW11 18 04 02
Acero inoxidable 304 brillante / *Polished AISI 304 stainless steel*

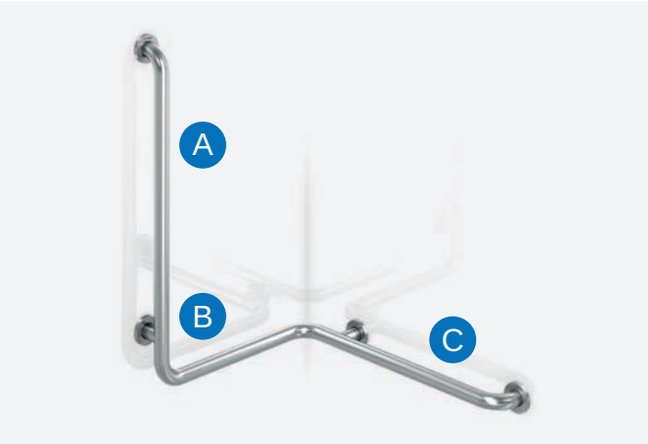

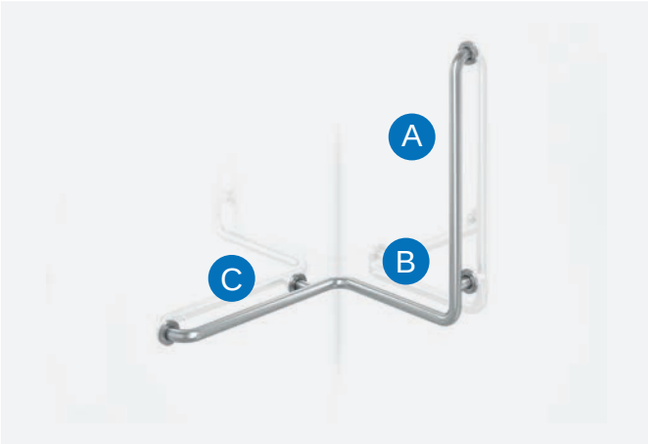

BARRA 3 LADOS (IZQUIERDA)
3 - SIDED ANGLED WALL BAR (LEFT SIDE)

Ref. GW11 20 03 00
Acero epoxi blanco / *White epoxy steel*
A - 760 mm
B - 460 mm
C - 610 mm

Ref. GW11 20 04 01
Acero inoxidable 304 satinado / *Brushed AISI 304 stainless steel*
A - 760 mm
B - 460 mm
C - 610 mm

Ref. GW11 20 04 02
Acero inoxidable 304 brillante / *Polished 304 stainless steel*
A - 760 mm
B - 460 mm
C - 610 mm

BARRA 3 LADOS (DERECHA)
3 - SIDED ANGLED WALL BAR (RIGHT SIDE)

Ref. GW11 21 03 00
Acero epoxi blanco / *White epoxy steel*
A - 760 mm
B - 460 mm
C - 610 mm

Ref. GW11 21 04 01
Acero inoxidable 304 satinado / *Brushed AISI 304 stainless steel*
A - 760 mm
B - 460 mm
C - 610 mm

Ref. GW11 21 04 02
Acero inoxidable 304 brillante / *Polished 304 stainless steel*
A - 760 mm
B - 460 mm
C - 610 mm

ASIENTO ABATIBLE
FOLDING SEAT

Ref. GW11 23 03 00
Acero epoxi blanco / *White epoxy steel*
Con soporte a pared / *With wall support*
Medidas / *Measurements 200 x 520 x 450 mm*

Ref. GW11 23 04 01
Acero inoxidable 304 satinado / *Brushed AISI 304 stainless steel*
Con soporte a pared / *With wall support*
Medidas / *Measurements 200 x 520 x 450 mm*

ASIENTO ABATIBLE
FOLDING SEAT

Ref. GW11 23 11 00
Acero inoxidable 304 / *AISI 304 stainless steel*
Fenólico / *Phenolic*
Con soporte a pared / *With wall support*
Medidas / *Measurements 200 x 520 x 450 mm*

CARACTERÍSTICAS / *FEATURES*

Con sistema de frenado progresivo en todos los asientos de ducha / *All shower seats include gradual braking system*

ASIENTO ABATIBLE CON PATA
FOLDING SEAT WITH LEG

Ref. GW11 24 03 00
Acero epoxi blanco / *White epoxy steel*
Medidas / *Measurements 820 x 520 x 450 mm*

Ref. GW11 24 04 01
Acero inoxidable 304 satinado / *Brushed AISI 304 stainless steel*
Medidas / *Measurements 820 x 520 x 450 mm*

ASIENTO ABATIBLE CON PATA
FOLDING SEAT WITH LEG

Ref. GW11 24 11 00
Acero inoxidable 304 satinado / *Brushed AISI 304 stainless steel*
Fenólico / *Phenolic*
Medidas / *Measurements 820 x 520 x 450 mm*

CARACTERÍSTICAS / *FEATURES*

Con sistema de frenado progresivo en todos los asientos de ducha
All shower seats include gradual braking system

Características generales de barras de nylon / *General characteristics of nylon bars*
Todas las barras tienen un diámetro de 35 mm / *All bars have a diameter of 35 mm*
El tubo de nylon dispone de un espesor de 5 mm / *The nylon tube has a thickness of 5 mm*
Todas las barras incluyen florones embellecedores para su montaje oculto / *All the bars include flange covers for hidden mounting*
Tornilleria de acero incluida / *Stainless steel nuts and bolts included*
Material antibacteriológico, anticonductivo y antideslizante / *Antibacterial, anticonductive and antislip material*
Posiblidad de fabricación a medida y elección de colores bajo pedido / *Possibility of made to order measurements and colours on request*

BARRA ABATIBLE CON PATA DE NYLON + ACERO INOXIDABLE 304
NYLON + AISI 304 STAINLESS STEEL BAR WITH LEG SUPPORT

Ref. GW11 31 09 00
Medidas / *Measurements 600 mm*

BARRA ABATIBLE NYLON + ACERO INOXIDABLE 304
NYLON + AISI 304 STAINLESS STEEL FOLDING BAR

Ref. GW11 30 09 00
Nylon y acero inoxidable 304 / *Nylon and AISI 304 stainless steel*
Medidas / *Measurements 600 mm*

BARRA RECTA DE NYLON
NYLON STRAIGHT BAR

Ref. GW11 26 09 00
Nylon
Medidas / *Measurements 450 mm*

Ref. GW11 27 09 00
Nylon
Medidas / *Measurements 600 mm*

Ref. GW11 28 09 00
Nylon
Medidas / *Measurements 750 mm*

Ref. GW11 29 09 00
Nylon
Medidas / *Measurements 1.000 mm*

MANILLÓN DE 130º EN NYLON
130º NYLON ANGLE GRAB BAR

Ref. GW11 32 09 00
Medidas / *Measurements 300 x 300 mm*

BARRA DE NYLON FIJA 3 ANCLAJES DERECHA
FIXED NYLON GRAB BAR WITH 3 ANCHORINGS RIGHT

Ref. GW11 33 09 00
Medidas / *Measurements 600 mm*

BARRA DERECHA DE NYLON FIJA 3 ANCLAJES IZQUIERDA
FIXED NYLON GRAB BAR WITH 3 ANCHORINGS LEFT

Ref. GW11 34 09 00
Medidas / *Measurements 600 mm*

BARRA DE DUCHA A PARED
WALL TO WALL SHOWER BAR

Ref. GW11 35 09 00
Medidas / *Measurements 600 mm*
L1 - 375 mm.
L2 - 438 mm.
L3 - 800 mm
L4 - 900 mm.

BARRA PARED-PARED EN NYLON
WALL TO WALL NYLON ANGLED BAR

Ref. GW11 36 09 00
Medidas / *Measurements 815 x 815 mm*

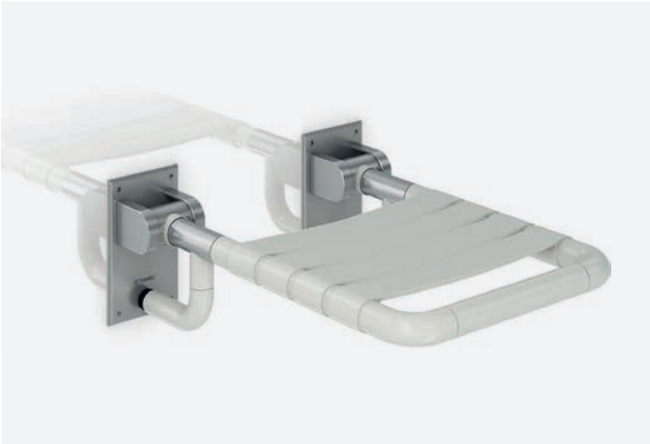

ASIENTO ABATIBLE PARA DUCHA DE NYLON
FOLDING NYLON SHOWER SEAT

Ref. GW11 38 09 00
Medidas / *Measurements 480 x 320 mm*

ASIENTO DUCHA NYLON PARA ENGANCHAR A BARRA
NYLON SHOWER SEAT TO HANG ON GRAB BAR

Ref. GW11 61 09 00
Medidas / *Measurements 320 x 390 x 490 mm*

BARRA DE NYLON DE 90º
90º ANGLE NYLON GRAB BAR

Ref. GW11 62 09 00
Nylon
Barra vertical 600 mm / *Vertical bar 600 mm*
Barra horizontal 400 mm / *Horizontal bar 400 mm*
Medidas / *Measurements 600 x 400 mm*

ASIENTO DE DUCHA ABAITBLE DE NYLON + ACERO INOXIDABLE 304 CON PATA
NYLON + AISI 304 STAINLESS STEEL FOLDING SHOWER SEAT WITH LEG

Ref. GW11 39 09 00
Medidas / *Measurements 405 x 320 mm*

ASIENTO DE NYLON PARA DUCHA
NYLON SHOWER SEAT

Ref. GW11 40 09 00
Medidas / *Measurements 500 x 500 x 350 mm*

ESPEJO RETRÁCTIL DE NYLON
NYLON RETRACTABLE MIRROR

Ref. GW11 41 09 00
Medidas / *Measurements 500 x 500 mm*

TOALLERO NYLON
NYLON TOWEL BAR

Ref. GW11 37 09 00
Medidas / *Measurements 500 mm*

WC ERGONÓMICO EN PORCELANA
ERGONOMIC WC IN CHINESE PORCELAIN

Ref. GW11 42 07 00
Salida a suelo / *Floor outlet*
Medidas / *Measurements 490 x 380 x 520 mm*

Ref. GW11 43 07 00
Salida a pared / *Wall outlet*
Medidas / *Measurements 490 x 380 x 520 mm*

INODORO SUSPENDIDO EN PORCELANA
WALL HANGING WC IN CHINESE PORCELAIN

Ref. GW11 44 07 00
Medidas / *Measurements 360 x 370 x 550 mm*

ASIENTO ERGONÓNICO
ERGONOMIC SEAT

Ref. GW11 47 01 00
Asiento ergonómico para GW11.42 y GW11.43
Ergonomic seat for GW11.42 & GW11.43
Medidas / *Measurements 25 x 380 x 455 mm*

Ref. GW11 63 01 00
Asiento ergonómico para GW11.44
Ergonomic seat for GW11.44
Medidas / *Measurements 25 x 380 x 455 mm*

ASIENTO UNIVERSAL CON ELEVACIÓN DE 10 CM
UNIVERSAL 10 CM RAISED TOILET SEAT

Ref. GW11 73 01 00
Duroplast

CISTERNA EN ABS
ABS CISTERN

Ref. GW11 48 01 00
Cisterna en ABS con mando neumático de encastre a pared
ABS cistern with recessed pneumatic flush on wall
Con mando neumático de encastre
With recessed pneumatic flush
Medidas / *Measurements 410 x 400 x 160 mm*

Ref. GW11 64 01 00
Cisterna en ABS con mando neumático en cisterna
ABS cistern with pneumatic flush on cistern
Con mando pneumático externo / *With external pneumatic flush*
Medidas / *Measurements 410 x 400 x 160 mm*

LAVABO ERGONÓMICO EN PORCELANA
ERGONOMIC WASHBASIN IN CHINESE PORCELAIN

Ref. GW11 49 07 00
Medidas / *Measurements 150 x 650 x 570 mm*

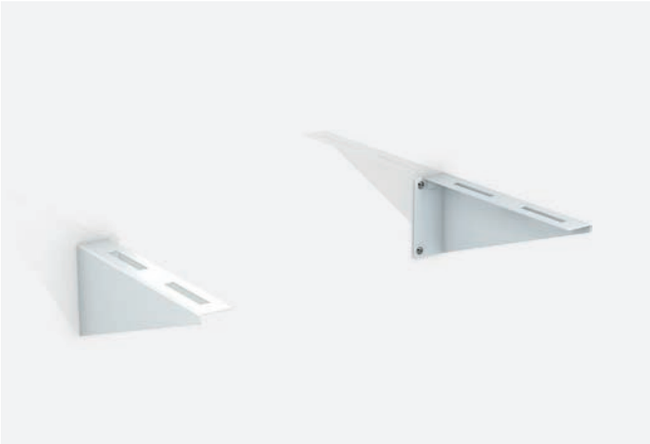

MÉNSULA FIJA PARA LAVABO CERÁMICO
FIXED BRACKETS FOR WASHBASIN

Ref. GW11 50 03 00
Medidas / *Measurements 140 x 555 x 360 mm*

MÉNSULA CON INCLINACIÓN MANUAL PARA LAVABO CERÁMICO
MANUAL RECLINING MECHANISM FOR WASHBASIN

Ref. GW11 51 03 00
Medidas / *Measurements 145 x 574 x 385 mm*

MÉNSULA CON MANDO NEUMÁTICO PARA LAVABO CERÁMICO
PNEUMATIC RECLINING MECHANISM FOR WASHBASIN

Ref. GW11 52 03 00
Medidas / *Measurements 145 x 574 x 385 mm*

SIFÓN FLEXIBLE
FLEXIBLE DRAINAGE SIPHON

Ref. GW11 53 01 00

GRIFO MONOMANDO MEZCLADOR
MEDICAL SINGLE-LEVER MIXER

Ref. GW11 54 06 02
Medidas / *Measurements 207 x 55 x 184 mm*

PLATO DE DUCHA EN VITRORRESINA
BUILT-IN FIBERGLASS SHOWER PAN

Ref. GW11 58 12 00
Medidas / *Measurements 800 x 800 mm*

Ref. GW11 59 12 00
Medidas / *Measurements 900 x 900 mm*

SIFÓN DE DESCARGA DE LATÓN 1" 1/4
BUILT-IN DRAIN SIPHON IN BRASS 1" 1/4

Ref. GW11 65 06 02
para GW11.58 y GW11.59 / *for GW11.58 y GW11.59*

ESPEJO BASCULANTE CON MARCO DE ALUMINIO PINTADO EN BLANCO
TILTING MIRROR WITH WHITE PAINTED ALUMINIUM FRAME

Ref. GW11 66 02 00
Medidas / *Measurements 600 x 500 mm*

ESPEJO CON MARCO DE ACERO INOXIDABLE 304
MIRROR WITH AISI 304 STAINLESS STEEL FRAME

Ref. GW11 69 04 01
Acabado satinado / *Brushed finish*
Medidas / *Measurements 700 x 500 mm*

Ref. GW11 70 04 01
Acabado satinado / *Brushed finish*
Medidas / *Measurements 800 x 600 mm*

KIT PARA RECLINAR ESPEJO
TILTING KIT FOR MIRROR

Ref. GW11 71 04 01
para GW11.69 / *for GW11.69*
Medidas / *Measurements 50 x 494 x 80 mm*

Ref. GW11 72 04 01
para GW11.70 / *for GW11.70*
Medidas / *Measurements 50 x 594 x 80 mm*

Lavaojos y duchas de emergencia

Eye washers & emergency showers

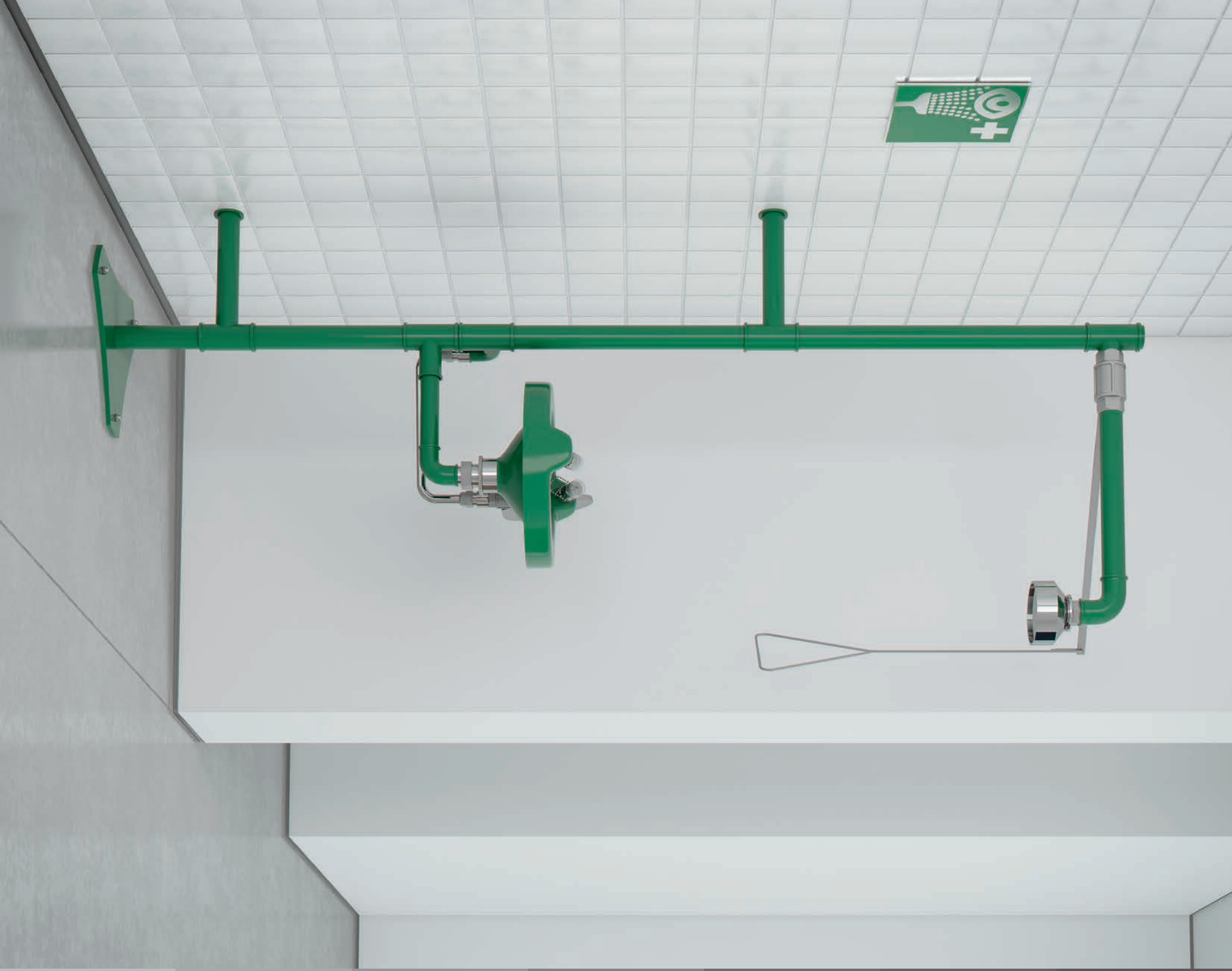

LAVAOJOS MURAL
WALL MOUNTED EYE WASHER

Ref. GW12 01 03 05
Accionamiento mediante palanca lateral
Operated by lateral push lever
Recogedor en polipropileno / *Polypropilene bowl*

Ref. GW12 01 04 05
Accionamiento mediante palanca lateral
Operated by lateral push lever
Recogedor en acero inoxidable / *Stainless steel bowl*

LAVAOJOS CON PEDESTAL A SUELO
FLOOR STANDING EYE WASHER

Ref. GW12 02 03 05
Accionamiento mediante palanca lateral
Operated by lateral push lever
Recogedor en polipropileno / *Polypropilene bowl*

Ref. GW12 02 04 05
Accionamiento mediante palanca lateral
Operated by lateral push lever
Recogedor en acero inoxidable / *Stainless steel bowl*

CARACTERÍSTICAS / *FEATURES*

Lava-ojos en ABS de alta resistencia y metacrilato anti UV. / *Eyes-washing in high resistance ABS and anti-UV methacrylate.*
Reductor automático de caudal para obtener un suministro constante de 11 l/min. con presiones entre 1 y 9 bar.
Automatic flow-rate reducer to get a constant supply of 11 l/min. under pressures from 1 to 9 bar.

LAVAOJOS CON PEDESTAL A SUELO
FLOOR STANDING EYE WASHER

Ref. GW12 03 03 05
Accionamiento mediante palanca lateral o pedal
Operated by lateral push lever or foot pedal
Recogedor en polipropileno / *Polypropilene bowl*

Ref. GW12 03 04 05
Accionamiento mediante palanca lateral o pedal
Operated by lateral push lever or foot pedal
Recogedor en acero inoxidable / *Stainless steel bowl*

COMBINACIÓN DE DUCHA Y LAVAOJOS
SHOWER AND EYE WASHER COMBINATION

Ref. GW12 04 03 05
Combinación de ducha y lavaojos
Shower and eye washer combionation
Accionamiento de ducha mediante tirador triangular
Shower operated by triangular handle
Accionamiento de lavaojos mediante palanca lateral
Eye washer operated by lateral push lever
Recogedor y rociador en polipropileno
Polypropilene bowl and shower head

Ref. GW12 04 04 05
Combinación de ducha y lavaojos
Shower and eye washer combionation
Accionamiento de ducha mediante tirador triangular
Shower operated by triangular handle
Accionamiento de lavaojos mediante palanca lateral
Eye washer operated by lateral push lever
Recogedor y rociador en acero inoxidable
Stainless steel bowl and shower head

COMBINACIÓN DE DUCHA Y LAVAOJOS
SHOWER AND EYE WASHER COMBIONATION

Ref. GW12 05 03 05
Accionamiento de ducha mediante tirador triangular
Shower operated by triangular handle
Accionamiento de lavaojos mediante palanca lateral o pedal
Eye washer operated by lateral push lever o pedal
Recogedor y rociador en polipropileno
Polypropilene bowl and shower head

Ref. GW12 05 04 05
Accionamiento de ducha mediante tirador triangular
Shower operated by triangular handle
Accionamiento de lavaojos mediante palanca lateral o pedal
Eye washer operated by lateral push lever o pedal
Recogedor y rociador en acero inoxidable
Stainless steel bowl and shower head

CARACTERÍSTICAS / *FEATURES*

Rociador anti-cal en latón cromado.
Anti-scale shower head in chrome-plated brass.
Descarga automática de 120 l/min. a 1 bar.
Automatic drain of 120 l/min. at 1 bar.
Lava-ojos en ABS de alta resistencia y metacrilato anti UV.
Eyes-washing in high resistance ABS and anti-UV methacrylate.
Reductor automático de caudal para obtener un suministro constante de 11 l/min. con presiones entre 1 y 9 bar.
Automatic flow-rate reducer to get a constant supply of 11 l/min. under pressures from 1 to 9 bars.

Grifería temporizada
Timed taps

CAMBIAPAÑALES BABY CHANGING STATIONS	**PAPELERAS** WASTEPAPER BINS	**ACCESORIOS DE BAÑO** WASHROOM ACCESSORIES	**DOSIFICADORES DE JABON** SOAP DISPENSERS	**DISPENSADORES DE PAPEL** PAPER DISPENSER	**SECADORES DE PELO** HAIR DRYERS	**SECAMANOS** HAND DRYERS
EXTERMINADORES DE INSECTOS INSECT KILLERS	**GRIFERIA TEMPORIZADA** TIMED TAPS	**LAVAOJOS Y DUCHAS** EYE WASHERS & SHOWERS	**AYUDAS A LA MOVILIDAD** MOBILITY SUPPORT	**FUENTES DE AGUA** WATER DISPENSERS	**MUEBLES COMPACTOS** COMPACT FURNITURE	**SANITARIOS** SANITARY PRODUCTS

GRIFO TEMPORIZADO LAVABO ENCIMERA
COUNTERTOP TIMED WASHBASIN TAP

Ref. GW13 01 06 02
Temporización de 12 a 14 segundos
Timing of 12-14 seconds
Caudal mínimo: 12 l/min (3 bar)
Minimum flow rate: 12l/min (3 bar)

GRIFO TEMPORIZADO URINAL MURAL
WALL MOUNTED TIMED URINAL TAP

Ref. GW13 02 06 02
Temporización de 5 a 7 segundos
Timing of 5-7 seconds
Caudal mínimo: 6 l/min (3 bar) / *Minimum flow rate: 6l/min (3 bar)*

GRIFO TEMPORIZADO LAVABO MURAL
WALL MOUNTED TIMED WASHBASIN TAP

Ref. GW13 03 06 02
Temporización de 12 a 14 segundos
Timing of 12-14 seconds
Caudal mínimo: 12 l/min (3 bar)
Minimum flow rate: 12l/min (3 bar)

GRIFO TEMPORIZADO URINARIO EMPOTRADO
BUILT-IN TIMED URINAL TAP

Ref. GW13 04 06 02
Temporización de 5 a 7 segundos
Timing of 5-7 seconds

CARACTERÍSTICAS / *FEATURES*

Cuerpo y florón realizados en latón según UNE-EN 1982 / *Body and cover made in brass according to UNE-EN 1982.*
Cromado según EN 248 / *Chrome plated according to EN 248*

GRIFO TEMPORIZADO DUCHA EMPOTRADA
BUILT-IN TIMED SHOWER TAP

Ref. GW13 05 06 02
Temporización de 25 a 30 segundos
Timing of 25-30 seconds

ROCIADOR PARA DUCHA ANTIVANDÁLICO CON RÓTULA
ANTI-VANDALISM SHOWER SPRAYER WITH BALL

Ref. GW13 09 06 02
Caudal consante: 7 l/min / *Constant flow rate: 7 l/min*

ACCESORIO PARA URINARIO CURVO
CURVED URINAL CONNECTOR

Ref. GW13 08 06 02
Largo / *Long 15,5 cm*

ACCESORIO PARA URINARIO RECTO
STRAIGHT URINAL CONNECTOR

Ref. GW13 06 06 02
Largo / *Long 15,5 cm*

Ref. GW13 07 06 02
Largo / *Long 40 cm*

CARACTERÍSTICAS / *FEATURES*

Cuerpo y florón realizados en latón según UNE-EN 1982 / *Body and cover made in brass according to UNE-EN 1982*
Cromado según EN 248 / *Chrome plated according to EN 248*

Exterminadores de insectos
Insect killers

CAMBIAPAÑALES BABY CHANGING STATIONS	**PAPELERAS** WASTEPAPER BINS	**ACCESORIOS DE BAÑO** WASHROOM ACCESSORIES	**DOSIFICADORES DE JABON** SOAP DISPENSERS	**DISPENSADORES DE PAPEL** PAPER DISPENSER	**SECADORES DE PELO** HAIR DRYERS	**SECAMANOS** HAND DRYERS
EXTERMINADORES DE INSECTOS INSECT KILLERS	**GRIFERIA TEMPORIZADA** TIMED TAPS	**LAVAOJOS Y DUCHAS** EYE WASHERS & SHOWERS	**AYUDAS A LA MOVILIDAD** MOBILITY SUPPORT	**FUENTES DE AGUA** WATER DISPENSERS	**MUEBLES COMPACTOS** COMPACT FURNITURE	**SANITARIOS** SANITARY PRODUCTS

EXTERMINADOR DE INSECTOS MEDIANTE LÁMINA ADHESIVA 15 W
GLUEBOARD INSECT KILLER 15 W

Ref. GW14 01 03 00
Cobertura / *Coverage 90 m²*
Medidas / *Measurements 170 x 535 x 110 mm*

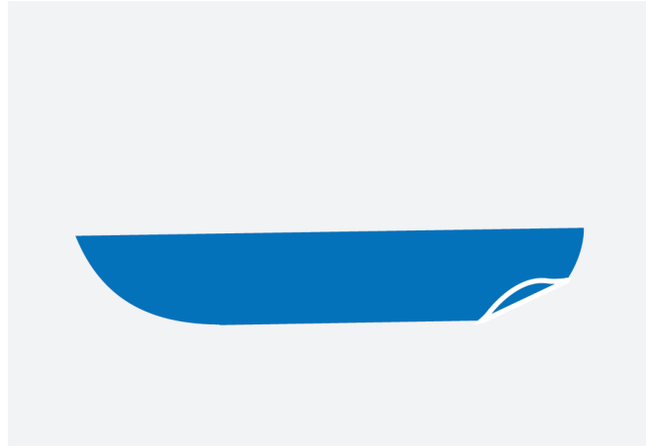

RECAMBIO ADHESIVO PARA GW14 01 (4 UNIDADES)
REPLACEMENT GLUEBOARD FOR GW14 01 (4 UNITS)

Ref. GW14 02 01 00

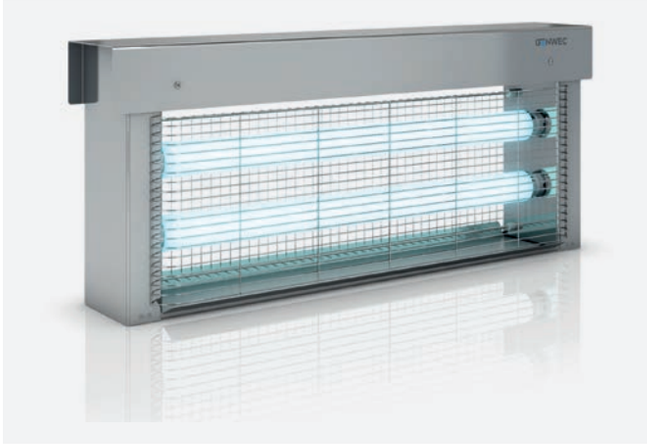

EXTERMINADOR DE INSECTOS 2 X 4 W
2 X 4 W INSECT KILLER

Ref. GW14 04 04 02
Acero inoxidable 304 / *AISI 304 stainless steel*
Cobertura de día / *Day coverage 859 m²*
Cobertura de noche / *Night coverage 1,310 m²*
Medidas / *Measurements 305 x 715 x 125 mm*

EXTERMINADOR DE INSECTOS 2 X 11 W
2 X 11 W KILLER

Ref. GW14 03 04 02
Acero inoxidable 304 / *AISI 304 stainless steel*
Cobertura de día / *Day coverage 180 m²*
Cobertura de noche / *Night coverage 375 m²*
Medidas / *Measurements 285 x 275 x 100 mm*

Información adicional
Additional information

Normativa española para la ayuda a la accesibilidad

Spanish regulation for disabled aids

NORMATIVA ESPAÑOLA PARA LA AYUDA A LA ACCESIBILIDAD

Con fecha 1 de marzo de 2010 entró en vigor el Real Decreto 173/2010 así como de su documento básico SUA (Seguridad y Accesibilidad) y que será de obligado cumplimiento a partir del 1 de enero de 2019.

EJEMPLOS DE INSTALACIÓN:

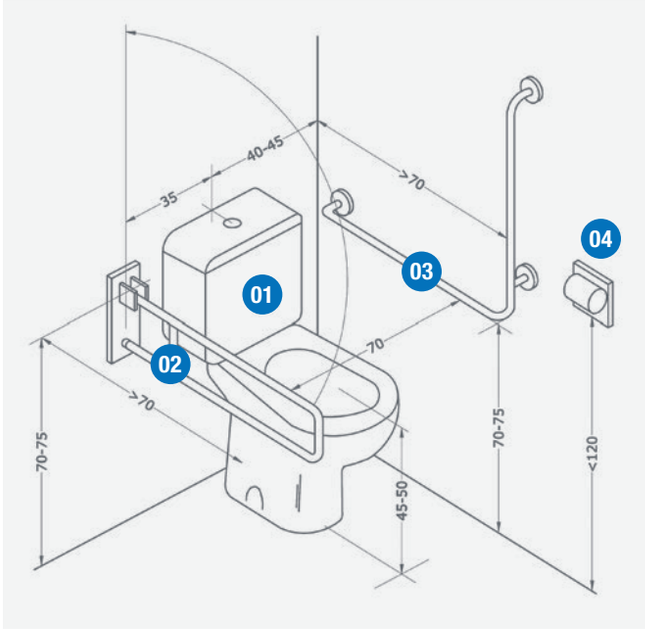

UNO

01. Inodoro GW11 45 07 00
02. Barra abatible GW11 07 04 01
03. Barra GW11 17 04 01
04. Dispensador GW03 08 04 02

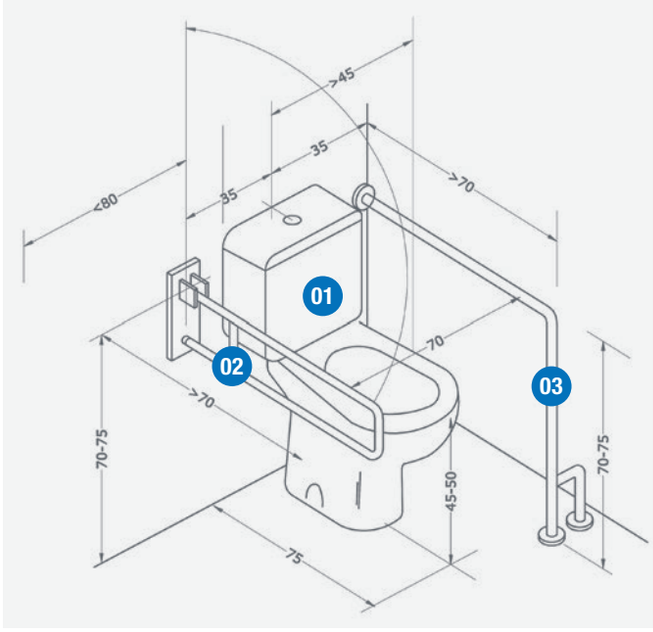

DOS

01. Inodoro GW11 45 07 00
02. Barra abatible GW11 07 04 01
03. Barra GW11 13 04 01

Normativa española para la ayuda a la accesibilidad

Spanish regulation for disabled aids

GENWEC SE ADELANTA EN SU DISEÑO Y FABRICACIÓN A ESTA EXIGENCIA

Para más información puede consultar en nuestra página web (www.genwec.com) donde encontrarán un resumen y asesoramiento para cumplir las exigencias básicas de seguridad, de utilización y accesibilidad.

TRES

01. Inodoro GW11 45 07 00
02. Barra abatible GW11 07 04 01
03. Lavamanos GW11 49 07 00
04. Dosificador GW04 03 04 01
05. Secadora de manos GW01 14 04 01
06. Percha GW05 01 04 01
07. Manillón GW11 22 04 01

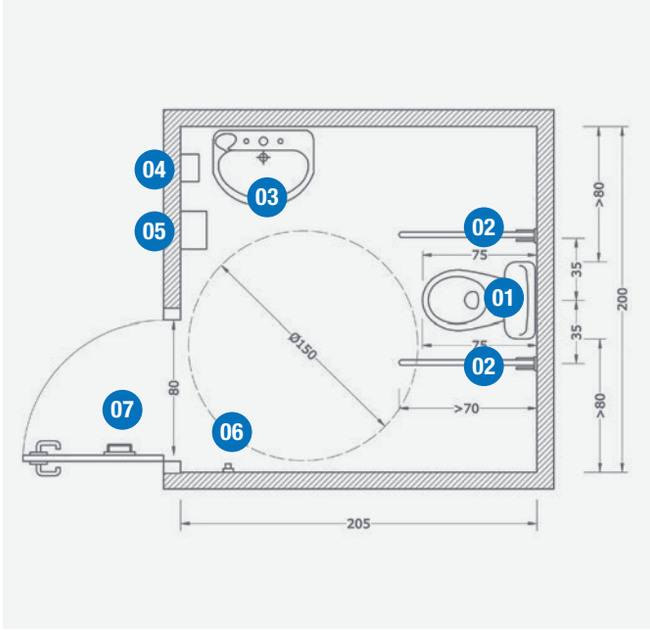

CUATRO

01. Inodoro GW11 45 07 00
02. Barra abatible GW11 07 04 01
03. Barra GW11 17 04 01
04. Lavamanos GW11 49 07 00
05. Grifo GW11 54 06 02
06. Espejo GW11 66 02 00
07. Dosificador GW04 03 04 01
08. Secadora de manos GW01 14 04 01
09. Dispensador GW03 08 04 02
10. Percha GW05 01 04 01
11. Manillón GW11 22 04 01
12. Asiento GW11 23 04 01
13. Plato de ducha GW11 59 12 00

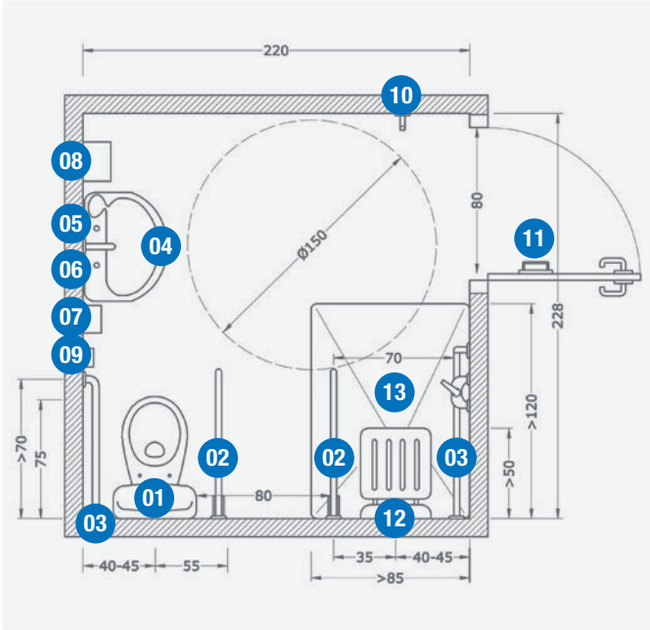

Normativa española para la ayuda a la accesibilidad

Spanish regulation for disabled aids

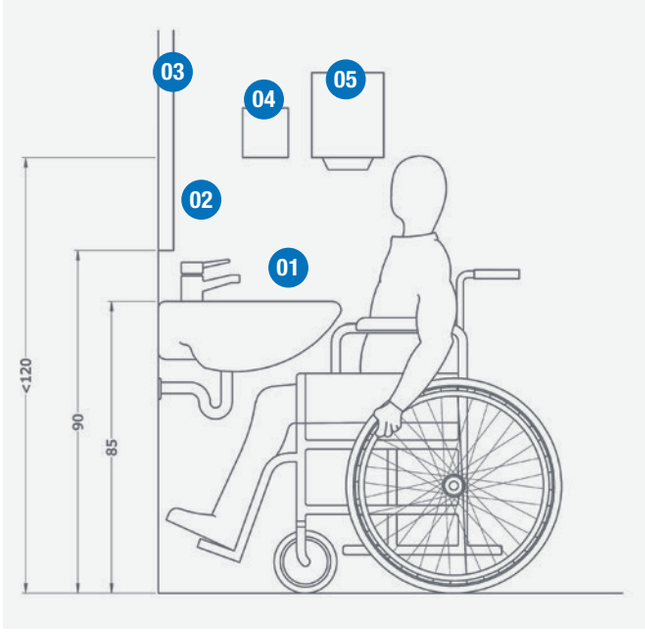

CINCO

01. Lavamanos GW11 49 07 00
02. Grifo GW11 54 06 02
03. ESpejo GW11 66 02 00
04. Dosificador GW04 03 04 01
05. Secadora de manos GW01 14 04 01

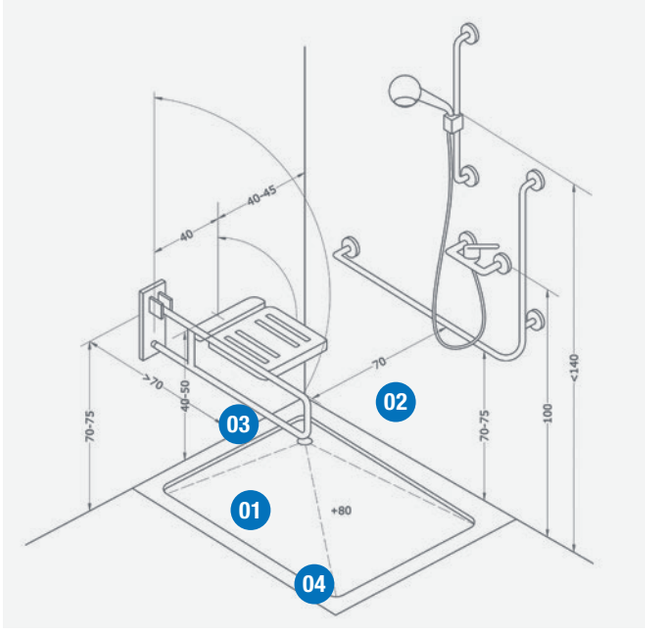

SEIS

01. Barra abatible GW11 07 04 01
02. Barra GW11 17 04 01
03. Asiento GW11 23 04 01
04. Plato de ducha GW11 59 12 00

Limpieza y mantenimiento del acero inoxidable

Stainless steel maintenance and cleaning

El acero inoxidable es un acero bajo en carbono y con un mínimo de contenido del 10% de cromo. El cromo da al acero propiedades únicas en cuanto a anti-corrosión frente a la mayoría de productos químicos.

A pesar de ser muy resistente a la corrosión, el mantenimiento incorrecto del acero inoxidable puede oxidarlo o decolorarlo. Es muy importante una limpieza regular con jabón no agresivo y agua, mediante el uso de un paño de algodón.

Los productos que acabarán por corroer al acero inoxidable son los siguientes:

- **Las lejías y productos de limpieza a base de hipoclorito.**
- **Ácido muriático.**
- **Jabones concentrados.**
- **Agua con contenido alto en hierro.**
- **Contacto con materiales de hierro.**
- **Ácidos, desinfectantes concentrados, cloro y álcalis fuertes (sosa cáustica).**

Muchas decoloraciones del acero inoxidable pueden ser eliminadas mediante el uso de jabones no agresivos o productos especiales para la limpieza del acero inoxidable. Sin embargo, el mantenimiento correcto del acero inoxidable garantiza la apariencia original.

Stainless steel is a low carbon steel that contains at least 10% chromium. Chromium gives the steel its unique anti-corrosion properties.

Despite its corrosion resistance, the incorrect maintenance of stainless steel can cause corrosion and discoloration. A frequent cleaning with mild soap and water with a cotton cloth is required.

The following is a list of products that can eventually cause corrosion or discoloration of stainless steel:

- ***Chloride containing cleansers: This includes all products which contain a certain amount of bleach.***
- ***Muriatic acid.***
- ***Concentrated soap residue.***
- ***Water with high iron content.***
- ***Contact with iron materials.***
- ***Acids, concentrated disinfectants, chlorine and strong alcaline products.***

Most discolorations can be removed by using mild soap or products specially designed for stainless steel cleaning. However, the correct maintenance and cleaning, guarantees the original appearance indefinitely.

Condiciones generales de venta
General sales conditions

Condiciones generales de venta
General sales conditions

CONDICIONES DE PAGO

En aplicación de la Ley 15/2010 que limita los plazos máximos de pago en las operaciones comerciales, hemos ajustado las condiciones a los dispuesto en la misma. En caso de diferirse el pago, los gastos de negociación de efectos y/o los intereses legales especificados serán a cargo del comprador. El impago de cualquier efecto o recibo, conllevará la inmediata suspensión de suministros y servicios.

PEDIDOS

Los pedidos deberán formalizarse mediante documento escrito.
Cada pedido solicitado será confirmado por Genwec vía email/fax. Salvo notificación de lo contrario en las siguientes 24h, el pedido seguirá su curso sin derecho a posteriores reclamaciones.

TARIFA DE PRECIOS

Genwec comunicará a sus clientes cualquier cambio que se produzca en las tarifas a través de alguna de las vías de comunicación usuales (web, email, correo).

EXPEDICIONES

Todo pedido superior a 250 euros en Península se suministrará a portes pagados. Para Canarias, Ceuta, Melilla , Baleares y Andorra consultar condiciones.

RECLAMACIONES Y DEVOLUCIONES

Las eventuales reclamaciones deben efectuarse dentro de los 15 días desde su entrega. No se aceptará ninguna devolución de material sin aprobación previa de nuestro Departamento Comercial que facilitará un número de boletín de devolución que debe acompañar al material devuelto. Todas las devoluciones serán con los portes a cargo del comprador. Y se realizará un cargo por demérito del 10% del valor de la mercancía.

No se aceptará devoluciones de producto personalizado, a medida o fuera de catálogo.

Las devoluciones deberán llevar su embalaje original, sin anotaciones ni etiquetas y con los accesorios de instalación completos.

GARANTIA

Queda limitada a la legislación vigente. Salvo en aquellos productos que, por cortesía de **Genwec**; se hayan establecidos unos plazos superiores. Para estos casos será necesario haber cumplimentado el formulario que se adjunta en la página web.

CATALOGO Y TARIFA

El catálogo y tarifa entran en vigor el 1 de mayo de 2017.

Genwec Washroom S.L. por motivos de política de mejora de sus productos, se reserva el derecho a modificar las características, especificaciones y precios en cualquier momento.

Genwec Washroom S.L. pone a su disposición la información técnica actualizada de todos sus productos en su página web www.genwec.com

JURISDICCION

Serán únicamente competentes en caso de litigio, los tribunales de la provincia de Barcelona.

Condiciones generales de venta
General sales conditions

PAYMENT TERMS

We have adjusted the conditions in application of Law 15/2010 which limits the maximum terms of payment in commercial transactions. The maximum delay on payment will be 60 days after invoice date. Payment term will be agreed between the parties. In case of unpaid, the expenses and interests incurred will be paid by the purchaser. The unpaid maturity will imply the complete suspension of any service or supply.

ORDERS

Regarding the handling of any supply, it is compulsory for the purchaser to send a written signed and sealed purchasing order indicating clearly GENWEC´s reference, including measurements digits and also the quantity required according to obligated minimum units of purchase (boxes). In case of discrepancies, GENWEC has the right to accept or cancel the pending orders. All the orders will be confirmed by GENWEC by e-mail/fax. Each confirmed order will be handled with no right from the purchaser to modify it, unless previous notification 24 hours after confirmation.

PRICE LIST

GENWEC will inform the customers about any change in the price list, through normal communication means (web, e-mail or post).

PRODUCT WITHDRAWAL FROM CATALOGUE

GENWEC will inform the customers about any product withdrawal from the catalogue.

SHIPMENT

Goods are shipped under the purchaser´s own risk, even in special cases.

DELIVERY

Orders will always be shipped in full boxes.

CLAIMS

Any claim must be made within 15 days after date of reception of the goods by the purchaser. Claims after such period will not be considered.

No returned will be accepted without the previous approval from our sales department, who will issue a return certificate that must be inncluded in the returned goods. All returned freight will be paid by the purchaser.

GUARANTEE

*It is limited to defective pieces replacement identified by **GENWEC** Quality department. We will not accept any return after 15 days from the date of reception by the purchaser.*

PROPERTY OF THE GOODS

***GENWEC** has the property right of the supplied goods, until the purchaser has totally paid its value. In the meantime, it will be considered as deposit and custody. Goods shall be claimed in case of breach of payment terms.*

CATALOGUE AND PRICE LIST

The catalogue and price list come into force on May 1, 2017.
***GENWEC WASHROOM S. L.** for reasons of policy to improve their Products, reserves the right to modify features, specifications and prices at any time.*

***GENWEC WASHROMM S. L.** offers updated technical information on all their products on their website www.genwec.com*

GENWEC®

WASHROOM EQUIPMENT & COMP.